ԻՎԱՆՅԱՆ ԳՐՈՒՊ

ԱՐԱՔՍ ՀԱՄԱՅՆՔԻ ԱՐՏԻՄԵՏ ԳՅՈՒՂԻ
ՍՈՒՐԲ ԱՍՏՎԱԾԱԾԻՆ ԵԿԵՂԵՑՈՒ ՀԱՐԱԿԻՑ ՏԱՐԱԾՔԻ
ԲԱՐԵԿԱՐԳՄԱՆ ԱՇԽԱՏԱՆՔՆԵՐԻ ՆԱԽԱԳԻԾ

ՀԱՄԱՁԱՅՆԵՑՎԱԾ Է

<<ԻՎԱՆՅԱՆ ԳՐՈՒՊ>> ՍՊԸ
ՏՆՕՐԵՆ՝................Ա.ԻՎԱՆՅԱՆ

ՓՈՐՁԱՔՆՆՈՒԹՅՈՒՆ
EXPERTISE
Ա/Ձ ՍԵԴՐԱԿ ՄՈՒՐԱԴՅԱՆ
I/E SEDRAK MURADYAN

ԱՐԱՔՍ ՀԱՄԱՅՆՔԻ
ՂԵԿԱՎԱՐ...............Դ.ՂԱԶԱՐՅԱՆ

հաղորդակցության համակարգեր)

(նախագծվող հողամասով կամ կից տարածքով անցնող ինժեներական ենթակառուցվածքները, այդ թվում՝ ստորգետնյա)

6. (*) Կից հողամասեր ________ ________________________

(կից հողօգտագործումների անվանումը և դրանց սահմանները՝ համաձայն ներկայացված սխեմայի)

7. Բնության հատուկ պահպանվող և (կամ) պատմամշակութային հուշարձանների տարածքներ (պահպանական գոտիներ) ________________ – ________________________

(հուշարձանի անվանումը, կարգավիճակը և այլն)

8. (*) Հատակագծային սահմանափակումներ ________________________________

(տեղանքում գործող արտադրական, պաշտպանվող օբյեկտների, ինժեներատրանսպորտային ենթակառուցվածքների և այլ օբյեկտների նկատմամբ սահմանափակումները, այդ թվում՝ սերվիտուտները)

ՆԱԽԱԳԾԱՅԻՆ ՊԱՀԱՆՋՆԵՐԸ

(աստղանիշով (*) նշված դրույթների գրաֆիկական արտացոլումը տրամադրվում է կից ներկայացվող ամփոփ սխեմայով՝ Մ 1:500)

9. Ճարտարապետահատակագծային պահանջներ

Նախագծել ՀՀ Արմավիրի մարզի Արաքս համայնքի Արտիմետ գյուղի Սուրբ Աստվածածին եկեղեցու հարակից տարածքի բարեկարգում ըստ գործող կարգի

(ելնելով Հայաստանի Հանրապետության օրենսդրության և նորմատիվատեխնիկական փաստաթղթերի պահանջներից,
առկա քաղաքաշինական ծրագրային փաստաթղթերի դրույթներից կամ
դրանց բացակայության դեպքում՝ կազմավորված (կազմավորվող) քաղաքաշինական միջավայրի պայմաններից)

9.1. (*) օբյեկտի հեռավորությունը կարմիր գծից (մետր) ________________________

9.2. (*) հեռավորությունը հարևան հողակտորներից (օբյեկտներից) (մետր) ________________________

9.3. թույլատրելի բարձրությունը (մետր) ________________ ________

9.4. կառուցապատման խտության գործակիցը (կառույցի (կառույցների) ընդհանուր մակերեսի հարաբերությունը հողամասի մակերեսին) ________________________

9.5. կառուցապատման տոկոսը (կառուցապատվող (անշրանցիկ) տարածքի հարաբերությունը հողամասի մակերեսին՝ տոկոսներով (%) ________________________

9.6. կանաչապատման տոկոսը (կանաչապատ տարածքի հարաբերությունը հողամասի ________________________

մակերեսին՝ տոկոսներով (%)

9.7. այլ պահանջներ ______________________________

10. Հողամասում գտնվող շենքերի ու շինությունների քանդման կամ տեղափոխման (ապամոնտաժման) պայմանները և աշխատանքների հերթականությունը ______________________________

11. Ստորգետնյա, կիսանկուղի և առաջին հարկերի տարածքների օգտագործման պայմանները ______________________________

12. (*) Ինժեներական ցանցեր և սարքավորումներ — Պահանջներ՝ գոյություն ունեցող և նախագծվող ենթակառուցվածքների ու ցանցերի նկատմամբ

12.1. (*) ջրամատակարարում, կոյուղի, տաք ջրի մատակարարում — Կցվում է ______________________________
(համաձայն մատակարարող կազմակերպության տեխնիկական պայմանների)

12.2. (*) էլեկտրամատակարարում — Կցվում է ______________________________
(համաձայն մատակարարող կազմակերպության տեխնիկական պայմանների)

12.3. (*) գազամատակարարում — Կցվում է ______________________________
(համաձայն մատակարարող կազմակերպության տեխնիկական պայմանների)

12.4. (*) էլեկտրոնային հաղորդակցության մալուխատար կոյուղու (ներառյալ դիտահորը) տեղադիրքը — Կցվում է ______________________________
(համաձայն N 1 հավելվածի 58-րդ կետի 2-րդ ենթակետով սահմանված ելակետային տվյալների)

12.5. թույլ հոսանքներ — ______________________________

12.6. աղբահանություն ______________________________

13. Տարածքի ինժեներական նախապատրաստում ______________________________
(ռելիեֆի կազմակերպման, ջրահեռացման, ինժեներական պաշտպանության միջոցառումները)

14. Բարեկարգում ____բարեկարգում______________________________
(լանդշաֆտային պլանավորման վերաբերյալ պահանջները, կանաչապատում, ճարտարապետական փոքր ձևեր, ցանկապատում, գովազդ և այլն)

15. Շինարարական նյութեր — ______________________________
(շինարարական նյութերի օգտագործման վերաբերյալ առաջարկությունները)

16. Պաշտպանական կառույցներ ______ ըստ գործող նորմերի ______________
(արտակարգ իրավիճակներում մարդկանց և օբյեկտների պաշտպանության միջոցառումները)

17. Հակահրդեհային պահանջներ ______ ըստ գործող նորմերի ______________
(հակահրդեհային անվտանգության ապահովման միջոցառումները)

18. Հաշմանդամների և բնակչության սակավաշարժ խմբերի պաշտպանության միջոցառումներ ________ ըստ գործող նորմերի ________

19. Շրջակա միջավայրի պահպանում ________ ըստ գործող նորմերի ________
(շրջակա միջավայրը վտանգավոր ազդեցությունից բացառելու միջոցառումները)

20. Շինարարության կազմակերպում ________ ըստ գործող նորմերի ________
(առաջարկություններ շինարարության հետ կապված անբարենպաստ ազդեցության բացառման, քաղաքային տնտեսության և տրանսպորտի անխափան աշխատանքի ապահովման վերաբերյալ)

21. Առաջադրանքի գործողության ժամկետը և նախագծի մշակման փուլերը ________ մեկ փուլով, 12 ամիս ________
(նշվում են առաջադրանքի գործողության ժամկետը և նախագծի մշակման փուլերը)

ԼՐԱՑՈՒՑԻՉ ՊԱՅՄԱՆՆԵՐԸ

22. Նախագծային փաստաթղթերի փորձաքննությանը ներկայացվող պահանջներ ________ պարզ փորձաքննություն________
(Հայաստանի Հանրապետության օրենսդրությամբ սահմանված փորձաքննության տեսակը կամ նախագծողի երաշխավորագիրը՝ հղում կատարելով համապատասխան իրավական ակտին)

23. Միջանկյալ համաձայնեցում ____ Արաքսի համայնքապետարան ________
(իրավասու մարմնի կամ Հայաստանի Հանրապետության օրենսդրությամբ նախատեսված դեպքերում շահագրգիռ մարմինների հետ էսքիզային նախագծի նախնական համաձայնեցում, նշվում է նաև առաջադրանքի փոփոխման հնարավորությունը՝ N 1 հավելվածի 89-րդ կետով նախատեսված դեպքում)

24. Հասարակական քննարկումներ ________ ըստ կարգի ________
(Հայաստանի Հանրապետության օրենսդրությամբ սահմանված դեպքերում և կարգով)

25. Համաձայնեցումների կամ մասնագիտական եզրակացությունների ստացում ________ ըստ կարգի ________
(նշվում են տվյալ օբյեկտի համաձայնեցման՝ օրենքով սահմանված պահանջները՝ հուշարձանների ու բնության պահպանության և այլ լիազորված մարմինների հետ, ինչպես նաև N 1 հավելվածի 56-րդ կետով սահմանված դեպքերում՝ ինժեներական ենթակառուցվածքի սեփականատիրոջ (օգտագործողի) հետ)

26. Փոստային բաժանորդային պահարանների տեղադրում ________ – ________

27. Այլ պայմաններ ________ – ________

ՀԱՅԱՍՏԱՆԻ ՀԱՆՐԱՊԵՏՈՒԹՅԱՆ ԱՐՄԱՎԻՐԻ ՄԱՐԶԻ ԱՐԱՔՍ ՀԱՄԱՅՆՔԻ

ՂԵԿԱՎԱՐ ________________ Դ.ՂԱԶԱՐՅԱՆ

Կ. Տ. (ստորագրությունը, անունը, ազգանունը)

ԱՆՎԱՆԱՑԱՆԿ ԵՎ ԺԱՄԱՆԱԿԱՑՈՒՅՑ

ԳԾԱԳՐԵՐԻ ԱՆՎԱՆԱՑԱՆԿ	
ԱՆՎԱՆԱՑԱՆԿ, ԺԱՄԱՆԱԿԱԿԱՑՈՒՅՑ	1
ԲԱՑԱՏՐԱԳԻՐ	2
ԻՐԱՎԻՃԱԿԱՅԻՆ ՀԱՏԱԿԱԳԻԾ	3
ԳԼԽԱՎՈՐ ՀԱՏԱԿԱԳԻԾ	4
ՔԱՆԴՈՒՄ ԲԱՑԱՏՐԱԳԻՐ	5
ՔԱՆԴՄԱՆ ՀԱՏԱԿԱԳԻԾ	6
ՊԱՐՍՊԻ ՀԱՏԱԿԱԳԻԾ	7
ԲԱՐԵԿԱՐԳՄԱՆ ՀԱՏԱԿԱԳԻԾ	8
ՈՌՈԳՄԱՆ ՑԱՆՑԻ ՀԱՏԱԿԱԳԻԾ	9
ԾԱԿԱՏՆԵՐ	10
ԾԱԿԱՏՆԵՐ	11
ՑԱՆԿԱՊԱՏ	12
ՊԱՐԻՍՊ	13
ՀԵՆԱՍՅՈՒՆ, ԼՈՒՍԱՏՈՒ	14
ՋՐԱՄԱՏԱԿԱՐԱՐՄԱՆ ՂԵԿԱՎԱՐՄԱՆ ԿԵՏ	15
ՆՍՏԱՐԱՆ, ԱՂԲԱՄԱՆ	16
ՀԵՌԱՆԿԱՐ	17
ՀԵՌԱՆԿԱՐ	18

ՇԻՆԱՐԱՐԱԿԱՆ ԱՇԽԱՏԱՆՔՆԵՐԻ ԻՐԱԿԱՆԱՑՄԱՆ ԺԱՄԱՆԱԿԱՑՈՒՅՑ							
	ԱՇԽԱՏԱՆՔՆԵՐԻ ԱՆՎԱՆՈՒՄԸ	ՏԵՎՈՂՈՒԹՅՈՒՆ ԱՄԻՍՆԵՐՈՎ					
		1	2	3	4	5	6
1	ՆԱԽԱՊԱՏՐԱՍՏԱԿԱՆ ԱՇԽԱՏԱՆՔՆԵՐ	■					
2	ՔԱՆԴՄԱՆ ԱՇԽԱՏԱՆՔՆԵՐ	■					
3	ՀՈՂԱՅԻՆ ԱՇԽԱՏԱՆՔՆԵՐ		■				
4	ՀԻՄՆԱՅԻՆ ԱՇԽԱՏԱՆՔՆԵՐ		■				
5	ՊԱՐՍՊԻ ԿԱՌՈՒՑՈՒՄ		■	■			
6	ԾԱՂԿԱՆԴԱԿՆԵՐԻ ԻՐԱԿԱՆԱՑՈՒՄ			■			
7	ՍԱԼՎԱԾՔՆԵՐԻ ԻՐԱԿԱՆԱՑՈՒՄ				■		
8	ՍԱԼԻԿԱՊԱՏՄԱՆ ԱՇԽԱՏԱՆՔՆԵՐ				■		
9	ՀԱՏԱԿԻ ՍԱԼԱՊԱՏՄԱՆ ԱՇԽԱՏԱՆՔՆԵՐ					■	
10	ԼՈՒՍԱՏՈՒՆԵՐԻ, ՆՍՏԱՐԱՆՆԵՐԻ ՏԵՂԱԴՐՈՒՄ					■	
11	ԲԱՐԵԿԱՐԳՄԱՆ ԱՇԽԱՏԱՆՔՆԵՐ					■	■
12	ՇԻՆ ԱՂԲԻ ՏԵՂԱՓՈԽՈՒՄ						■

ՓՈՐՁԱՔՆՆՈՒԹՅՈՒՆ
EXPERTISE
Ա/Ձ ՍԵԴՐԱԿ ՄՈՒՐԱԴՅԱՆ
P/E SEDRAK MURADYAN

ՄԱՐԶ ԱՐՄԱՎԻՐ, ՀԱՄԱՅՆՔ ԱՐԱՔՍ, ԱՐՏԻՄԵՏ ԳՅՈՒՂԻ ՍՈՒՐԲ ԱՍՏՎԱԾԱԾԻՆ ԵԿԵՂԵՑՈՒ ՀԱՐԱԿԻՑ ՏԱՐԱԾՔԻ ԲԱՐԵԿԱՐԳՄԱՆ ԱՇԽԱՏԱՆՔՆԵՐԻ ՆԱԽԱԳԻԾ				ՆԱԽԱԳԾԻ ՄԱՍ		
				ՃԱՐՏ		
Տնօրեն	Ա. Իվանյան		Պատվիրատու՝ Արաքսի համայնքապետարան	ՓՈՒԼ	ԹԵՐԹ	ԹԵՐԹԵՐ
				ԱՆ	1	18
Ճարտարապետ	Վ. Բալասանյան		ԱՆՎԱՆԱՑԱՆԿ ԵՎ	<<ԻՎԱՆՅԱՆ ԳՐՈՒՊ>>		

ԲԱՑԱՏՐԱԳԻՐ

1.ՏՎՅԱԼ ԱՇԽԱՏԱՆՔԱՅԻՆ ԳԾԱԳՐԵՐԸ ՄՇԱԿՎԱԾ ԵՆ ՀԱՄԱՁԱՅՆ ԱՐԱՔՍԻ ՀԱՄԱՅՆՔԱՊԵՏԱՐԱՆԻ ՀԵՏ ԿՆՔՎԱԾ ՊԵՏԱԿԱՆ ԳՆՄԱՆ N ԱՄԱՀ-ԳԱԵ-ԳՀԾՁԲ-23/67 ՊԱՅՄԱՆԱԳՐԻ ԵՎ ԱՐԱՔՍԻ ՀԱՄԱՅՆՔԱՊԵՏԱՐԱՆԻ ԿՈՂՄԻՑ ՏՐՎԱԾ N73 02/10/2023 ՃԱՐՏԱՐԱՊԵՏԱՀԱՏԱԿԱԳԾԱՅԻՆ ԱՌԱՋԱԴՐԱՆՔԻ ՀԻՄԱՆ ՎՐԱ:

2.ՆԱԽԱԳԻԾԸ ՄՇԱԿՎԱԾ Է ՀԵՏԵՎՅԱԼ ԲՆԱԿԼԻՄԱՅԱԿԱՆ ՊԱՅՄԱՆՆԵՐԻ ՀԱՄԱՐ,
ա.ՆՈՐՄԱՏԻՎ ՁՅԱՆ ԲԵՌՆՎԱԾՔԸ 70կգ/մ (2-ՐԴ ԳՈՏԻ;ԸUS PCH 1-84)
բ. ՆՈՐՄԱՏԻՎ ՔԱՄՈՒ ԲԵՌՆՎԱԾՔԸ 45կգ/մ (3-ՐԴ ԳՈՏԻ;ԸUS PCH 1-84)
գ. ՍԵՅՍՄԻԿ ՎՏԱՆԳԸ IX ԲԱԼ ԵՎ ԱՎԵԼԻ ԸUS MSK-64 ՍԱՆԴՂԱԿԻ (1-ՍԵՅՍՄԻԿ ԳՈՏՈՒՄ, ՀԱՄԱՁԱՅՆ ՀՀՇՆ [illegible]ր):

3.ՆԱԽԱԳԾՈՎ ՆԱԽԱՏԵՍՎՈՒՄ Է ԲԱՐԵԿԱՐԳԵԼ ԱՐՏԻՄԵՏ ԳՅՈՒՂԻ ԵԿԵՂԵՑՈՒ ՀԱՐԱԿԻՑ ՏԱՐԱԾՔԸ՝
-ՔԱՆԴԵԼ ՃԱԿԱՏԱՅԻՆ ՔԱՐԵ ՊԱՐԻՍՊԸ, ԿԱՌՈՒՑԵԼ ՆՈՐԸ ՄԵՏԱՂԱԿԱՆ ՃԱՂԱՎԱՆԴԱԿՈՎ, ԱՋ ԵՎ ՁԱԽ ԿՈՂՄԵՐՈՒՄ ՆԱԽԱՏԵՍԵԼ ԴԱՐՊԱՍ 4Մ ԼԱՅՆՈՒԹՅԱՄԲ
-ՃԱԿԱՏԱՅԻՆ ՄԱՍՈՒՄ ՊԱՐՍՊԻՑ ՄԻՉԵՎ ԱՌՈՒ ԻՐԱԿԱՆԱՑՆԵԼ ԱՍՖԱԼՏԵ ՇԵՐՏ:
-ԿՈՂԱՅԻՆ ՀԱՏՎԱԾՆԵՐՈՒՄ ԿԱՌՈՒՑԵԼ ՔԱՐԵ ՊԱՐԻՍՊ H=2Մ՝ 20X20 Ե/Բ ՍՅՈՒՆԵՐՈՎ, ԳԼԽԱԴԻՐՈՎ: ԵՐԵՍԱՊԱՏԵԼ 30 ՍՄ ԲԱՐՁՐՈՒԹՅԱՄԲ ԲԱԶԱԼՏԵ ՍԱԼԻԿՈՎ, ՄՆԱՑԱԾ 170 ՍՄ-Ն ՏՈՒՖՈՎ (ԳՈՒՅՆԸ ՀԱՄԱՁԱՅՆԵՑՆԵԼ ՊԱՏՎԻՐԱՏՈՒԻ ՀԵՏ):
ՆԱԽԱՏԵՍԵԼ ԴՈՒՌ 1Մ ԼԱՅՆՈՒԹՅԱՄԲ:
-ԳՅՈՒԹՅՈՒՆ ՈՒՆԵՑՈՂ ՆՈՐ ԿԱՌՈՒՑՎԱԾ ՕԺԱՆԴԱԿ ՇԻՆՈՒԹՅՈՒՆԸ ԵՐԵՍԱՊԱՏԵԼ ԲԱԶԱԼՏՈՎ 30ՍՄ, ՄՆԱՑԱԾԸ ՏՈՒՖԵ ԵՐԵՍԱՊԱՏՄԱՆ ՍԱԼԻԿՈՎ (ԳՈՒՅՆԸ ՀԱՄԱՁԱՅՆԵՑՆԵԼ ՊԱՏՎԻՐԱՏՈՒԻ ՀԵՏ):
-ՄԱՅԹԵՐԸ ՍԱԼԱՊԱՏԵԼ ՈՒՂԻՂ ԿՏՐՎԱԾՔԻ ՏՈՒՖԻ ՔԱՐՈՎ 20X40X20

4. ՆԱԽԱՏԵՍՎՈՒՄ Է ՆԱԵՎ ՍԱԼՎԱԾՔԻ ԻՐԱԿԱՆԱՑՈՒՄ ԵԿԵՂԵՑՈՒ ՇՈՒՐՋ: ՍԱԼՎԱԾՔԻ ՀԻՄՆԱՀԱՏԱԿԸ ՆԱԽԱՏԵՍԵԼ ԿԱՌՈՒՑԵԼ ԲԵՏՈՆԵ ԵՆԹԱՇԵՐՏՈՎ, ՏԵՂԱԴՐԵԼ ՄԻԱՁՈՒՅԼ Ե/Բ ԵԶՐԱՔԱՐԵՐ, ԱՅՆՈՒՀԵՏԵՎ ԻՐԱԿԱՆԱՑՆԵԼ ԲԱԶԱԼՏԵ ԾԱԾԿՈՒՅԹ

5. ՆԱԽԱՏԵՍԵԼ ԼՈՒՍԱՏՈՒՆԵՐ 8 ՀԱՏ, ՆՍՏԱՐԱՆՆԵՐ ՉՈՒԳՈՒՆԻՑ 6 ՀԱՏ, ԱՂԲԱՄԱՆՆԵՐ 6 ՀԱՏ, ԿԱՆԱՉԱՊԱՏՈՒՄ՝ ՈՌՈԳՄԱՆ ՍԻՍՏՈՄՈՎ

6.ՈՐՊԵՍ 0,00 ՊԱՅՄԱՆԱԿԱՆ ՆԻՇ ԸՆԴՈՒՆՎԱԾ Է ԲԱՐԵԿԱՐԳՄԱՆ ՀԱՏԱԿԻ ՄԱԿԵՐԵՎՈՒՅԹԸ:

7.ՁՄՌԱՆ ԺԱՄԱՆԱԿ ՇԻՆ ԱՇԽԱՏԱՆՔՆԵՐ ԻՐԱԿԱՆԱՑՆԵԼԻՍ ԱՌԱՋՆՈՐԴՎԵԼ ՇՆՈՒԿ 3.03.01-87-ՈՎ:

Աշխատանքների իրականացման համար կապալառուն պետք է ունենա
ա. քաղաքաշինական բնագավառի հետևյալ լիցենզիաները՝ շինարարության իրականացում բնակելի, հասարակական և արտադրական օբյեկտների
բ. աշխատանքային ռեսուրսներ ու շինարարական տեխնիկա
գ. աշխատանքների կատարման ժամանակ օգտագործվող բոլոր նյութերը, սարքավորումները և պատրաստվածքները պետք է համապատասխանեն ՀՀ-ում գործող նորմատիվային փաստաթղթերի պահանջներին, ինչպես նաև տվյալ ապրանքների որակների պարամետրերը հավաստող ցուցանիշներին (<<սերտիֆիկատների>> պահանջներին):
դ. Շին աշխատանքների ընթացքում պետք է օգտագործվեն միմիայն նոր շինարարական նյութեր:

8. Աշխատանքների կատարման ընթացքում անհրաժեշտ է իրականացնել տեխնիկական և հեղինակային հսկողություն: Հսկողություն իրականացնող կառույցները պետք է ունենան համապատասխան հավաստագրեր:

EXPERTISE
Ա/Ձ ՍԵԴՐԱԿ ՄՈՒՐԱԴՅԱՆ
P/E SEDRAK MURADYAN

ՄԱՐԶ ԱՐՄԱՎԻՐ, ՀԱՄԱՅՆՔ ԱՐԱՔՍ, ԱՐՏԻՄԵՏ ԳՅՈՒՂԻ ՍՈՒՐԲ ԱՍՏՎԱԾԱԾԻՆ ԵԿԵՂԵՑՈՒ ՀԱՐԱԿԻՑ ՏԱՐԱԾՔԻ ԲԱՐԵԿԱՐԳՄԱՆ ԱՇԽԱՏԱՆՔՆԵՐԻ ՆԱԽԱԳԻԾ			ՆԱԽԱԳԾԻ ՄԱՍ ՃԱՐՏ		
Տնօրեն	Ա. Իվանյան	Պատվիրատու՝ Արաքսի համայնքապետարան	ՓՈՒԼ	ԹԵՐԹ	ԹԵՐԹԵՐ
			ԱՆ	2	18
Ճարտարապետ	Վ. Բալասանյան	ԲԱՑԱՏՐԱԳԻՐ	<<ԻՎԱՆՅԱՆ ԳՐՈՒՊ>>		

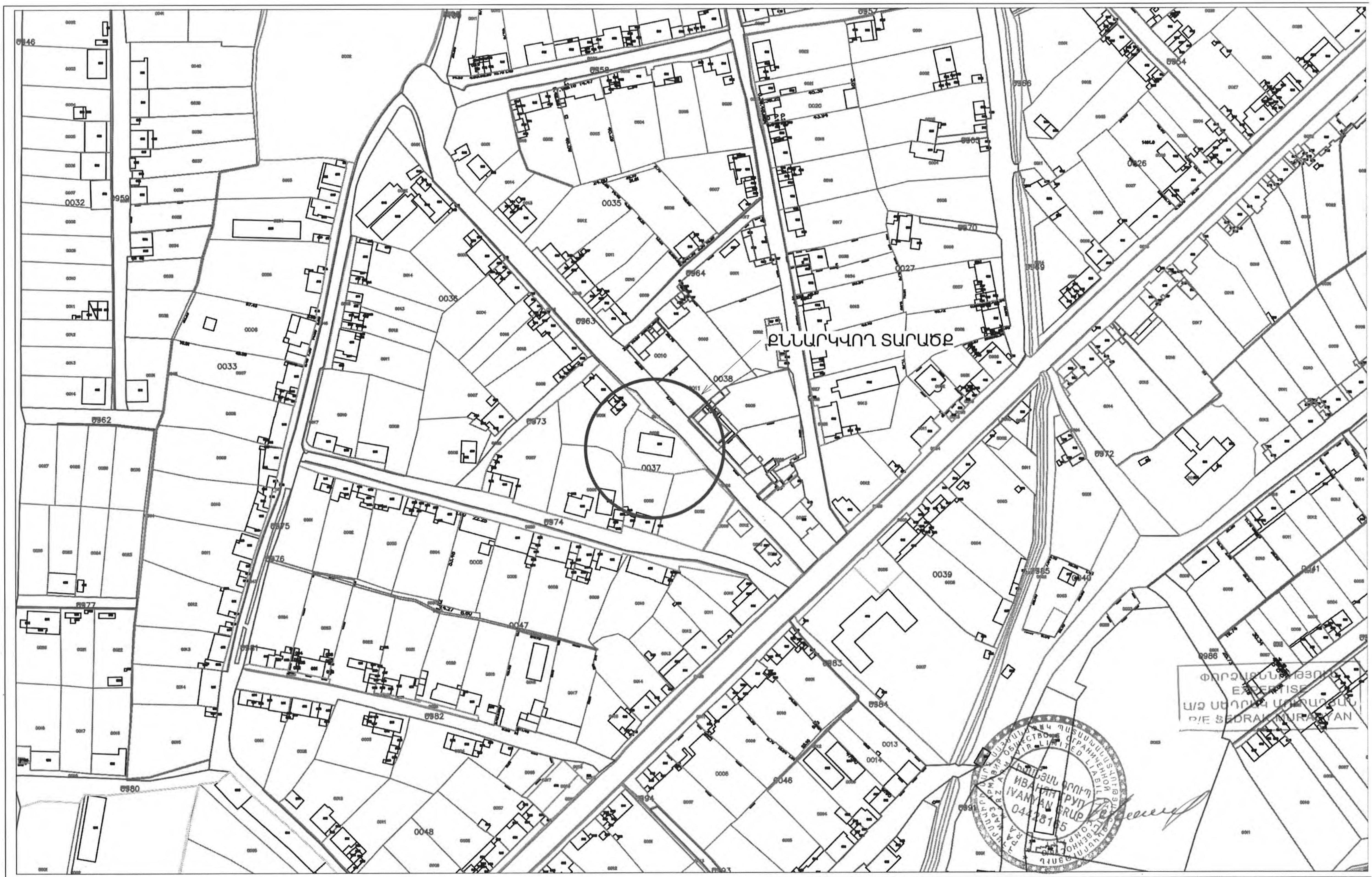

ԻՐԱՎԻՃԱԿԱՅԻՆ ՀԱՏԱԿԱԳԻԾ Մ1:2000

ՄԱՐԶ ԱՐՄԱՎԻՐ, ՀԱՄԱՅՆՔ ԱՐԱՔՍ, ԱՐՏԻՄԵՏ ԳՅՈՒՂԻ ՍՈՒՐԲ ԱՍՏՎԱԾԱԾԻՆ ԵԿԵՂԵՑՈՒ ՀԱՐԱԿԻՑ ՏԱՐԱԾՔԻ ԲԱՐԵԿԱՐԳՄԱՆ ԱՇԽԱՏԱՆՔՆԵՐԻ ՆԱԽԱԳԻԾ				ՆԱԽԱԳԾԻ ՄԱՍ ՃԱՐՏ		
Տնօրեն	Ա. Իվանյան		Պատվիրատու՝ Արաքսի համայնքապետարան	ՓՈՒԼ	ԹԵՐԹ	ԹԵՐԹԵՐ
				ԱՆ	3	18
Ճարտարապետ	Ա. Օ...		ԻՐԱՎԻՃԱԿԱՅԻՆ ՀԱՏԱԿԱԳԻԾ	<<ԻՎԱՆՅԱՆ ԳՐՈՒՊ>>		

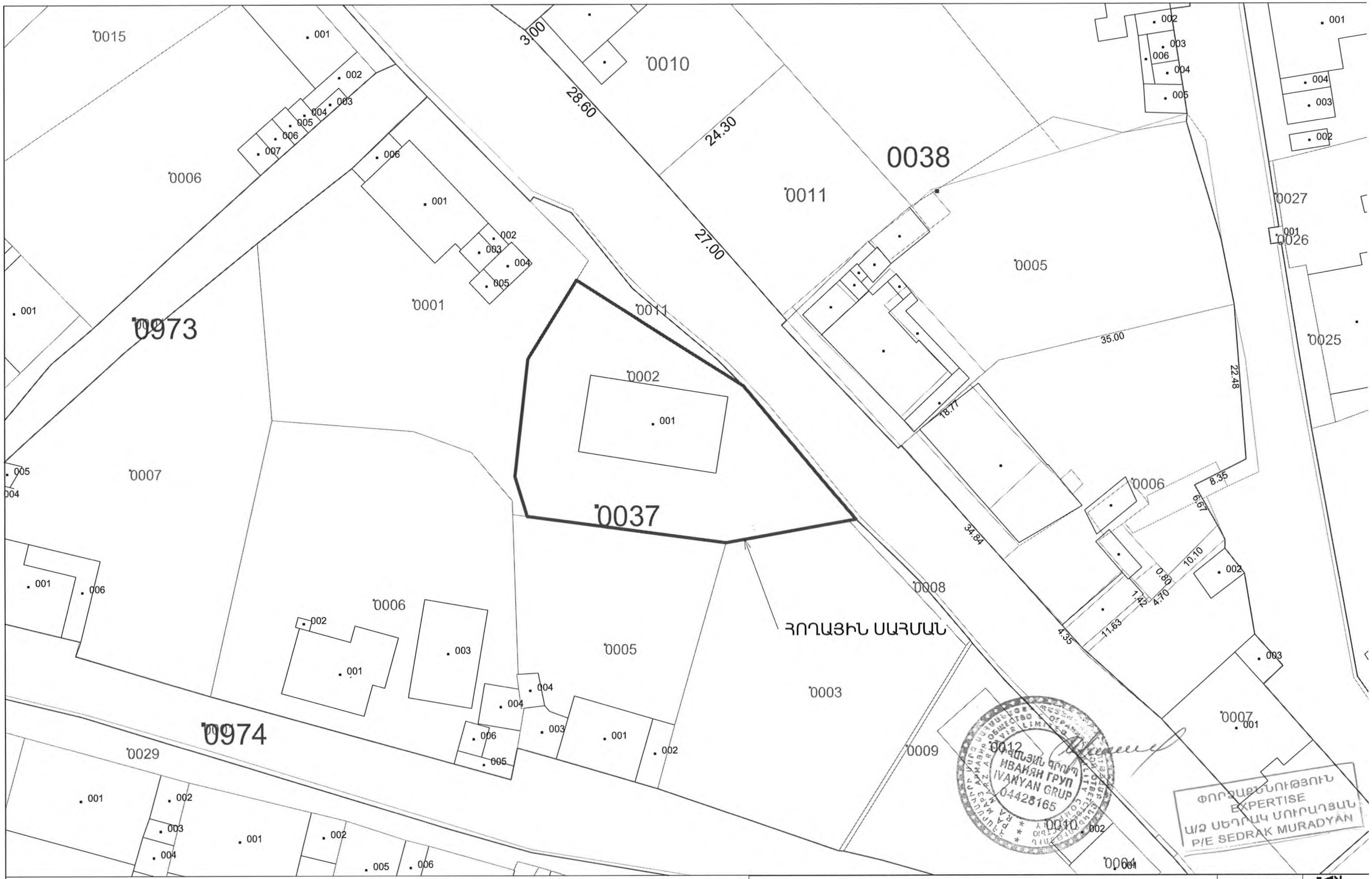

ԳԼԽԱՎՈՐ ՀԱՏԱԿԱԳԻԾ Մ1:500

ՄԱՐԶ ԱՐՄԱՎԻՐ, ՀԱՄԱՅՆՔ ԱՐԱՔՍ, ԱՐՏԻՄԵՏ ԳՅՈՒՂԻ ՍՈՒՐԲ ԱՍՏՎԱԾԱԾԻՆ ԵԿԵՂԵՑՈՒ ՀԱՐԱԿԻՑ ՏԱՐԱԾՔԻ ԲԱՐԵԿԱՐԳՄԱՆ ԱՇԽԱՏԱՆՔՆԵՐԻ ՆԱԽԱԳԻԾ				ՆԱԽԱԳԾԻ ՄԱՍ ՃԱՐՏ		
Տնօրեն	Ա. Իվանյան		Պատվիրատու՝ Արաքսի համայնքապետարան	ՓՈՒԼ	ԹԵՐԹ	ԹԵՐԹԵՐ
				ԱՆ	4	18
Ճարտարապետ	Վ. Բալասանյան		ԳԼԽԱՎՈՐ ՀԱՏԱԿԱԳԻԾ Մ1:500	<<ԻՎԱՆՅԱՆ ԳՐՈՒՊ>> ՍՊԸ		

ԲԱՑԱՏՐԱԳԻՐ

1. Տարածքի հանույթը մինչև քանդման աշխատանքների կատարումը անհրաժեշտ է ներկայացնել գրավոր համաձայնեցման իրավասու կազմակերպությունների հետ,տարածքով անցնող կոմունիկացիոն ինժեներական ցանցերի համապատասխանությունը նախատեսվող քանդման ազատել տարածքը նրանով անցնող կոմունիկացիոն ինժեներական ցանցերից:

2. Քանդման աշխատանքների կատարման ժամանակ անհրաժեշտ է կազմակերպել անվտանգության միջոցառումներ.

-Աշխատատեղերի տեղադրությունը ըստ բարձրության1.3 մետր-ավելի տարբերությունների դեպքում:
-բարձր տեղադրված կոնստրուկցիաների ,նյութերի, գործիքների անկումից
-Մեքենաների շարժական մասերի և նրանցով տեղաշարժվող կոնստրուկցիաների նյութերի անկումից
-Շենքի և շինության չամրացված կոնստրուկցիաների փլուզումից
-մեքենաների մասերի անկումից
-Աշխատանքների կատարման համար անհրաժեշտ է աշխատատեղերում ճիշտ դասավորությունը
-Աշխատանքների կատարման հերթականությունը հաշվի առնելով կոնստրուկցիաների ճիշտ հերթականությամբ ապամոնտաժման համար:
-Կոնստրուկցիաների և շինվածքների ապամոնտաժման ժամանակ ապահովել միջոցառումներ աշխատողների ցած չընկնելու վտանգի դեմ համապատասխան պաշտպանիչ միջոցառումներ իրականացնելու:
-Ապահովել աշխատատեղերի անվտանգությունը բարձրության վրա
-Ճշտել ապամոնտաժվող կոնտրուկցիաների հաջորդականությունը
-Քանդման աշխատանքները կազմակերպելուց առաջ քանդվող տարածքը ջրցան մեքենայով փոշազրկել:
-Քանդվող հատվածները ապահովել ժամանակավոր պարիսպներով, տեղադրելով պահանջվող նշաններ:
-Քանդումից առաջացած շին. աղբը տեղափոխել նախատեսված վայր, նախապես համաձայնեցնելով տեղական ինքնակառավարման մարմինների հետ, նախապես կատարելով բնապահպանական պահանջվող վճարները:

ՓՈՐՁԱՔՆՆՈՒԹՅՈՒՆ
EXPERTISE
Ա/Ձ ՍԵԴՐԱԿ ՄՈՒՐԱԴՅԱՆ
P/E SEDRAK MURADYAN

ՄԱՐԶ ԱՐՄԱՎԻՐ, ՀԱՄԱՅՆՔ ԱՐԱՔՍ, ԱՐՏԻՄԵՏ ԳՅՈՒՂԻ ՍՈՒՐԲ ԱՍՏՎԱԾԱԾԻՆ ԵԿԵՂԵՑՈՒ ՀԱՐԱԿԻՑ ՏԱՐԱԾՔԻ ԲԱՐԵԿԱՐԳՄԱՆ ԱՇԽԱՏԱՆՔՆԵՐԻ ՆԱԽԱԳԻԾ				ՆԱԽԱԳԾԻ ՄԱՍ ՃԱՐՏ		
Տնօրեն	Ա. Իվանյան		Պատվիրատու՝ Արաքսի համայնքապետարան	ՓՈՒԼ	ԹԵՐԹ	ԹԵՐԹԵՐ
				ԱՆ	5	18
Ճարտարապետ	Վ. Բայասանյան		ԲԱՑԱՏՐԱԳԻՐ	<<ԻՎԱՆՅԱՆ ԳՐՈՒՊ>>		

ՔԱՆԴՄԱՆ ՀԱՏԱԿԱԳԻԾ

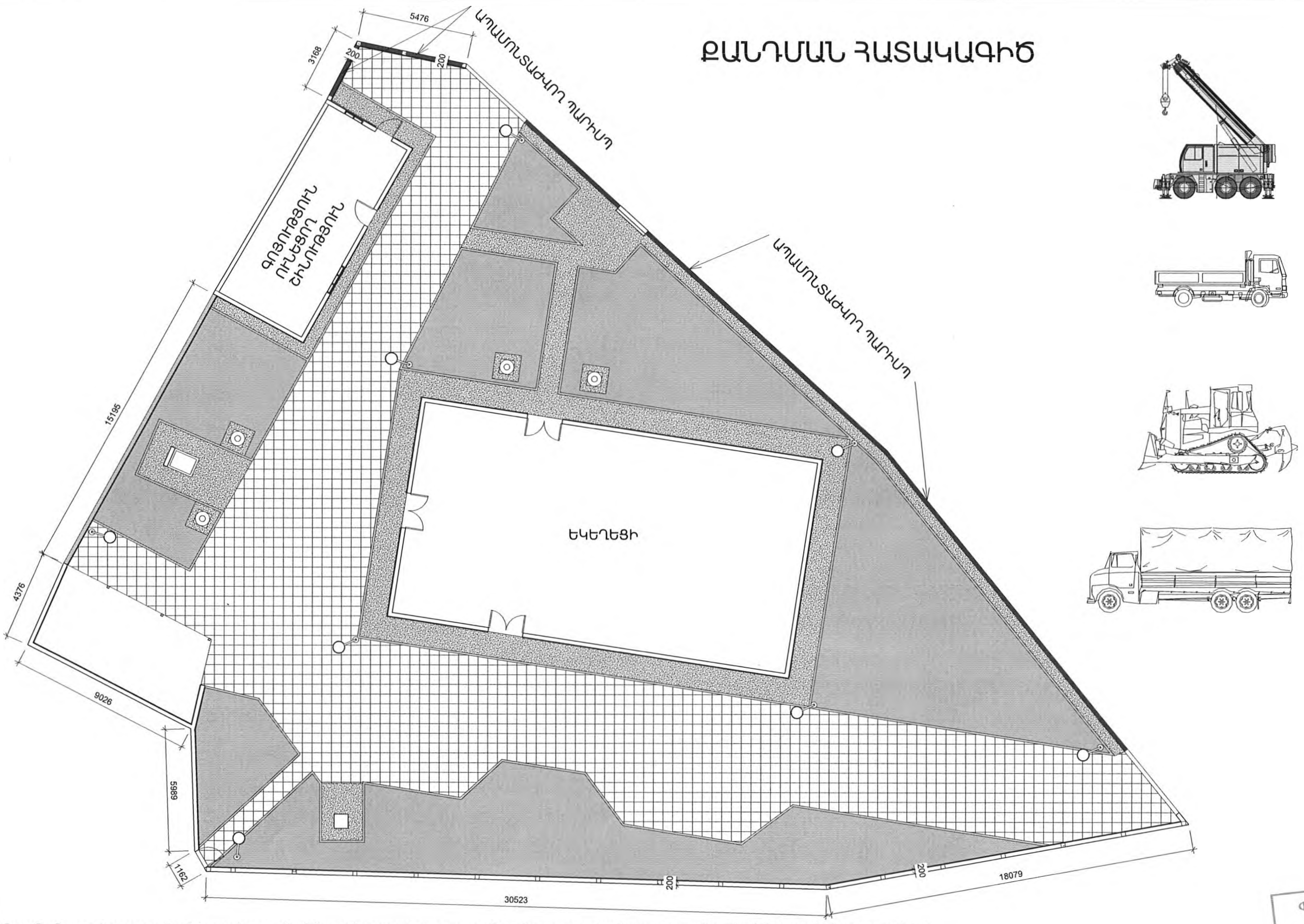

-Քանդման աշխատանքները կազմակերպելուց առաջ քանդվող տարածքը ջրցան մեքենայով փոշազրկել:
-Քանդվող հատվածները ապահովել ժամանակավոր պարիսպներով, տեղադրելով պահանջվող նշաններ:
-Քանդումից առաջացած շին. աղբը տեղափոխել նախատեսված վայր, նախապես համաձայնեցնելով տեղական ինքնակառավարման մարմինների հետ, կատարելով բնապահպանական պահանջվող վճարները:

ՓՈՐՁԱՔՆՆՈՒԹՅՈՒՆ
EXPERTISE
Ա/Ձ ՍԵԴՐԱԿ ՄՈՒՐԱԴՅԱՆ
P/E SEDRAK MURADYAN

Քանդումից առաջացած շինաղբը կկազմի 18.0 խ.մ (ծավալների հաշվարկի ժամանակ հաշվի է առնվել քանդվող նյութերի 30%ի պիտանելիություն մասնավորապես ուղիղ կտրվածքի քարեր)

ՄԱՐԶ ԱՐՄԱՎԻՐ, ՀԱՄԱՅՆՔ ԱՐԱՔՍ, ԱՐՏԻՄԵՏ ԳՅՈՒՂԻ ՍՈՒՐԲ ԱՍՏՎԱԾԱԾԻՆ ԵԿԵՂԵՑՈՒ ՀԱՐԱԿԻՑ ՏԱՐԱԾՔԻ ԲԱՐԵԿԱՐԳՄԱՆ ԱՇԽԱՏԱՆՔՆԵՐԻ ՆԱԽԱԳԻԾ			ՆԱԽԱԳԾԻ ՄԱՍ ՃԱՐՏ		
Տնօրեն	Ա. Իվանյան	Պատվիրատու՝ Արաքսի համայնքապետարան	ՓՈՒԼ	ԹԵՐԹ	ԹԵՐԹԵՐ
			ԱՆ	6	18
Ճարտարապետ	Վ. Բալասանյան	ՔԱՆԴՄԱՆ ՀԱՏԱԿԱԳԻԾ	<<ԻՎԱՆՅԱՆ ԳՐՈՒՊ>>		

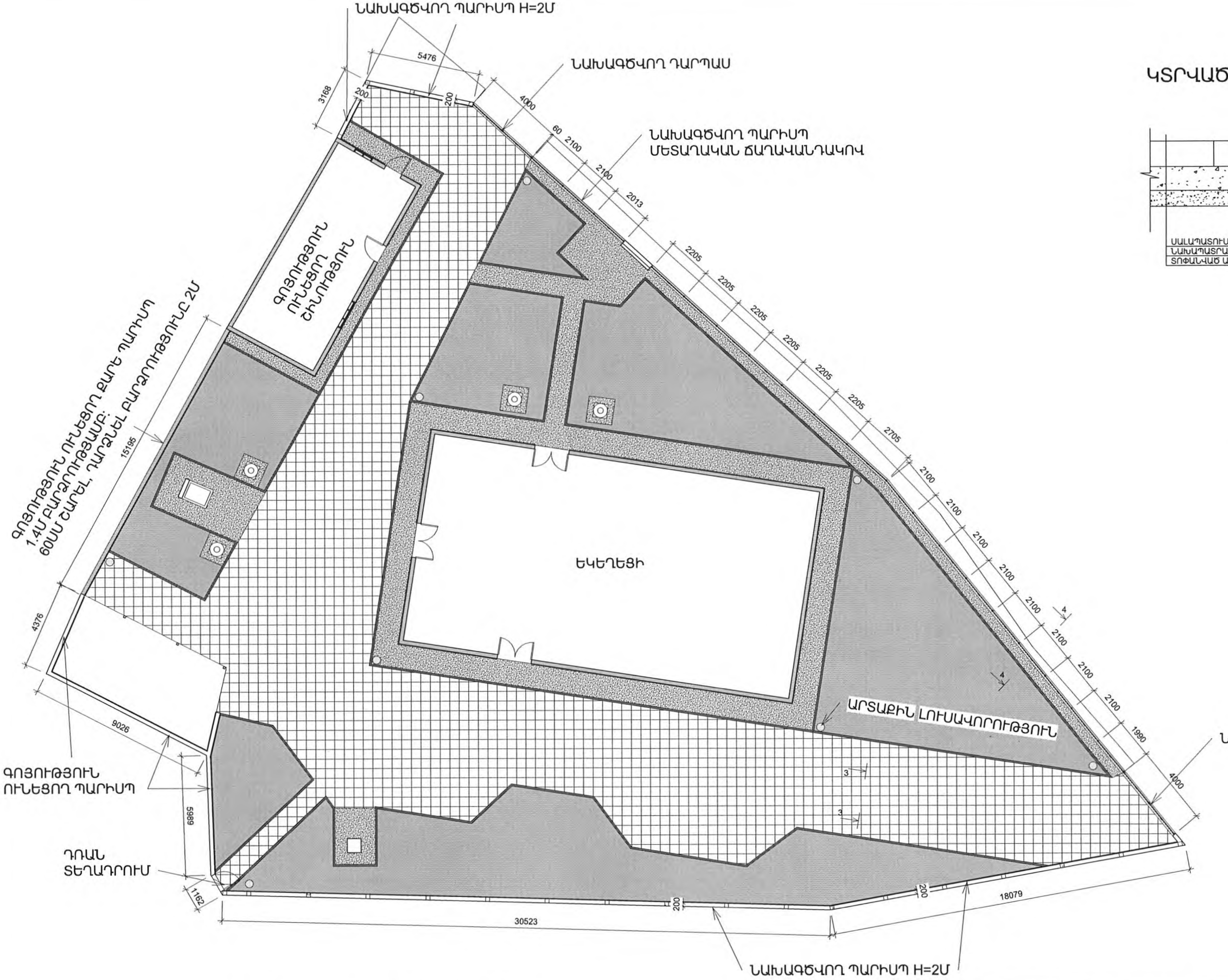

ԿՏՐՎԱԾՔ 3-3

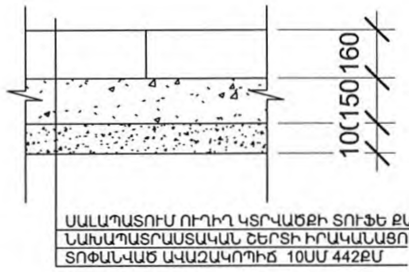

ԿՏՐՎԱԾՔ 4-4

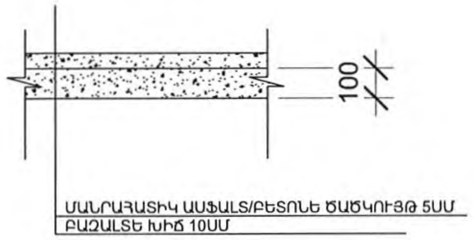

ՓՈՐՁԱՔՆՆՈՒԹՅՈՒՆ
EXPERTISE
Ա/Ձ ՍԵԴՐԱԿ ՄՈՒՐԱԴՅԱՆ
P/E SEDRAK MURADYAN

ՊԱՐՍՊԻ ՀԱՏԱԿԱԳԻԾ

ՄԱՐԶ ԱՐՄԱՎԻՐ, ՀԱՄԱՅՆՔ ԱՐԱՔՍ, ԱՐՏԻՄԵՏ ԳՅՈՒՂԻ ՍՈՒՐԲ ԱՍՏՎԱԾԱԾԻՆ ԵԿԵՂԵՑՈՒ ՀԱՐԱԿԻՑ ՏԱՐԱԾՔԻ ԲԱՐԵԿԱՐԳՄԱՆ ԱՇԽԱՏԱՆՔՆԵՐԻ ՆԱԽԱԳԻԾ			ՆԱԽԱԳԾԻ ՄԱՍ		
			ՃԱՐՏ		
Տնօրեն	Ա. Իվանյան	Պատվիրատու՝ Արաքսի համայնքապետարան	ՓՈՒԼ	ԹԵՐԹ	ԹԵՐԹԵՐ
			ԱՆ	7	18
Ճարտարապետ	Վ. Բալասանյան	ՊԱՐՍՊԻ ՀԱՏԱԿԱԳԻԾ	<<ԻՎԱՆՅԱՆ ԳՐՈՒՊ>>		

ԲԱՐԵԿԱՐԳՄԱՆ ՀԱՏԱԿԱԳԻԾ

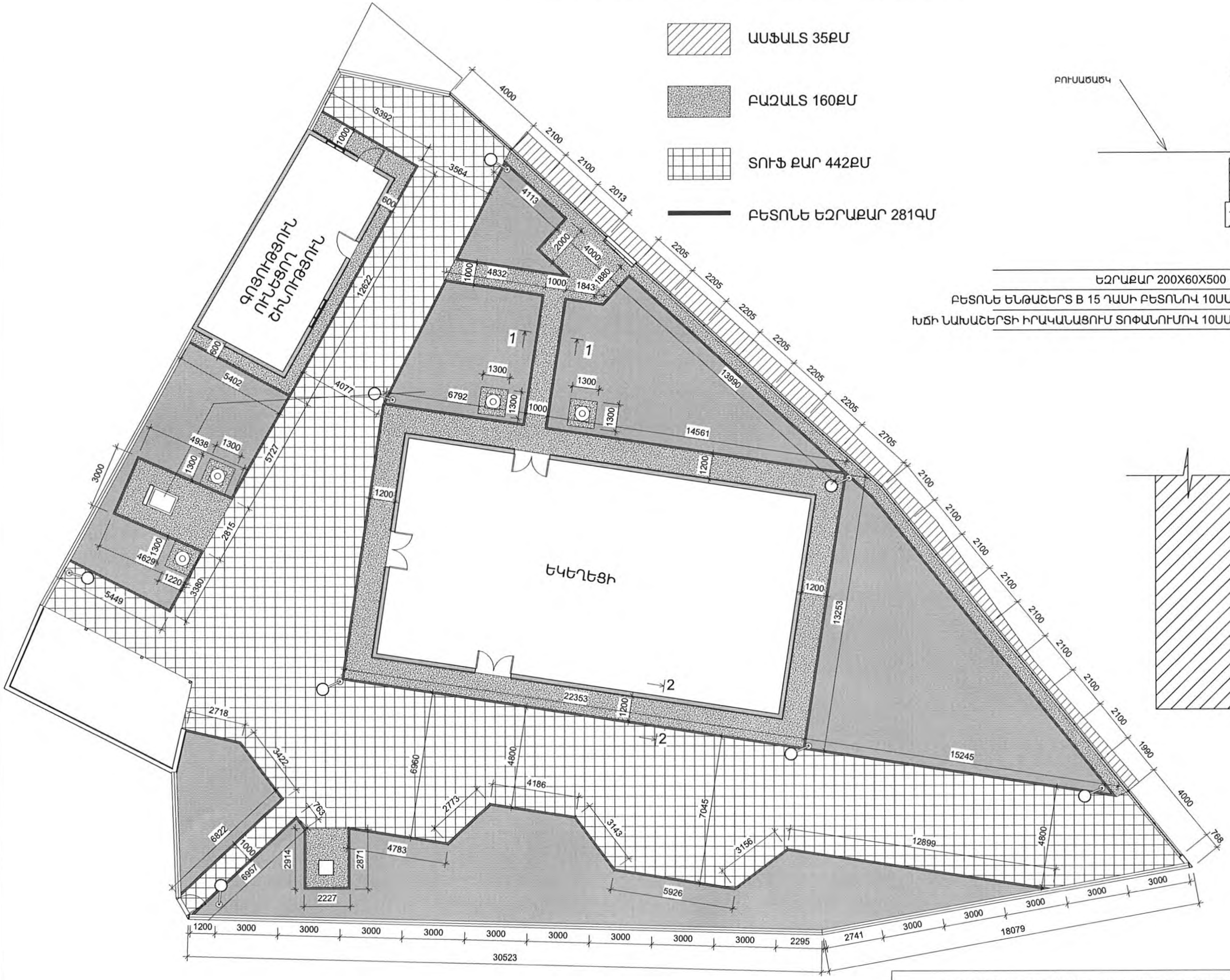

- ԱՍՖԱԼՏ 35ՔՄ
- ԲԱԶԱԼՏ 160ՔՄ
- ՏՈՒՖ ՔԱՐ 442ՔՄ
- ԲԵՏՈՆԵ ԵԶՐԱՔԱՐ 281ԳՄ

ԿՏՐՎԱԾՔ 1-1

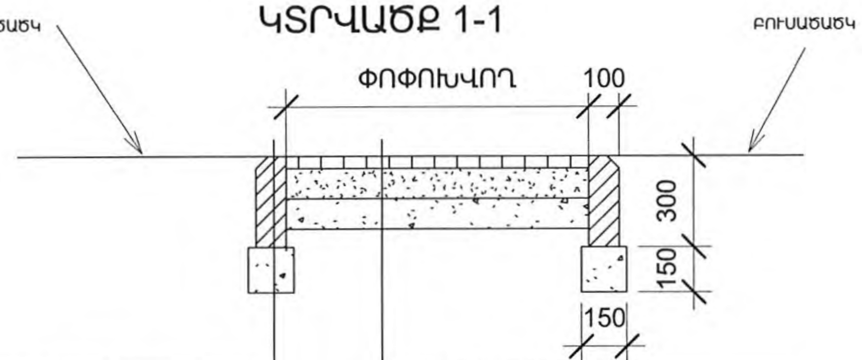

ԵԶՐԱՔԱՐ 200X60X500
ԲԵՏՈՆԵ ԵՆԹԱՇԵՐՏ B 15 ԴԱՍԻ ԲԵՏՈՆՈՎ 10ՍՄ
ԽՃԻ ՆԱԽԱՇԵՐՏԻ ԻՐԱԿԱՆԱՑՈՒՄ ՏՈՓԱՆՈՒՄՈՎ 10ՍՄ

ԲԱԶԱԼՏԵ ՍԱԼԻԿ 40ՍՄ
ԲԵՏՈՆԵ ԵՆԹԱՇԵՐՏ B 15 ԴԱՍԻ ԲԵՏՈՆՈՎ 10ՍՄ
ԽՃԻ ՆԱԽԱՇԵՐՏԻ ԻՐԱԿԱՆԱՑՈՒՄ ՏՈՓԱՆՈՒՄՈՎ 10ՍՄ

ԿՏՐՎԱԾՔ 2-2

ԲԵՏՈՆԵ ԵԶՐԱՔԱՐ 100X300ՄՄ

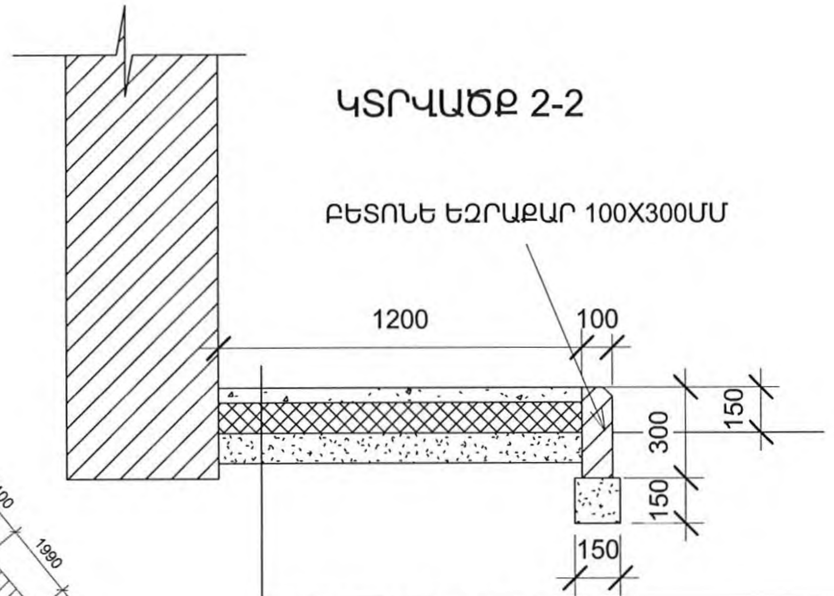

ԲԱԶԱԼՏԵ ՍԱԼԻԿ 40ՍՄ
ԲԵՏՈՆԵ ԵՆԹԱՇԵՐՏ B 15 ԴԱՍԻ ԲԵՏՈՆՈՎ 10ՍՄ
ԽՃԻ ՆԱԽԱՇԵՐՏԻ ԻՐԱԿԱՆԱՑՈՒՄ ՏՈՓԱՆՈՒՄՈՎ 10ՍՄ

ՓՈՐՁԱՔՆՆՈՒԹՅՈՒՆ
EXPERTISE
Ա/Ձ ՍԵԴՐԱԿ ՄՈՒՐԱԴՅԱՆ
P/E SEDRAK MURADYAN

ՄԱՐԶ ԱՐՄԱՎԻՐ, ՀԱՄԱՅՆՔ ԱՐԱՔՍ, ԱՐՏԻՄԵՏ ԳՅՈՒՂԻ ՍՈՒՐԲ ԱՍՏՎԱԾԱԾԻՆ ԵԿԵՂԵՑՈՒ ՀԱՐԱԿԻՑ ՏԱՐԱԾՔԻ ԲԱՐԵԿԱՐԳՄԱՆ ԱՇԽԱՏԱՆՔՆԵՐԻ ՆԱԽԱԳԻԾ			ՆԱԽԱԳԾԻ ՄԱՍ ՃԱՐՏ	
Տնօրեն	Ա. Իվանյան	Պատվիրատու՝ Արաքսի համայնքապետարան	ՓՈՒԼ	ԹԵՐԹ
			ԱՆ	8
Ճարտարապետ	Վ. Բալասանյան	ԲԱՐԵԿԱՐԳՄԱՆ ՀԱՏԱԿԱԳԻԾ	«ԻՎԱՆՅԱՆ ԳՐՈՒՊ»	

ԹԵՐԹԵՐ: 18

ՈՌՈԳՄԱՆ ՑԱՆՑ

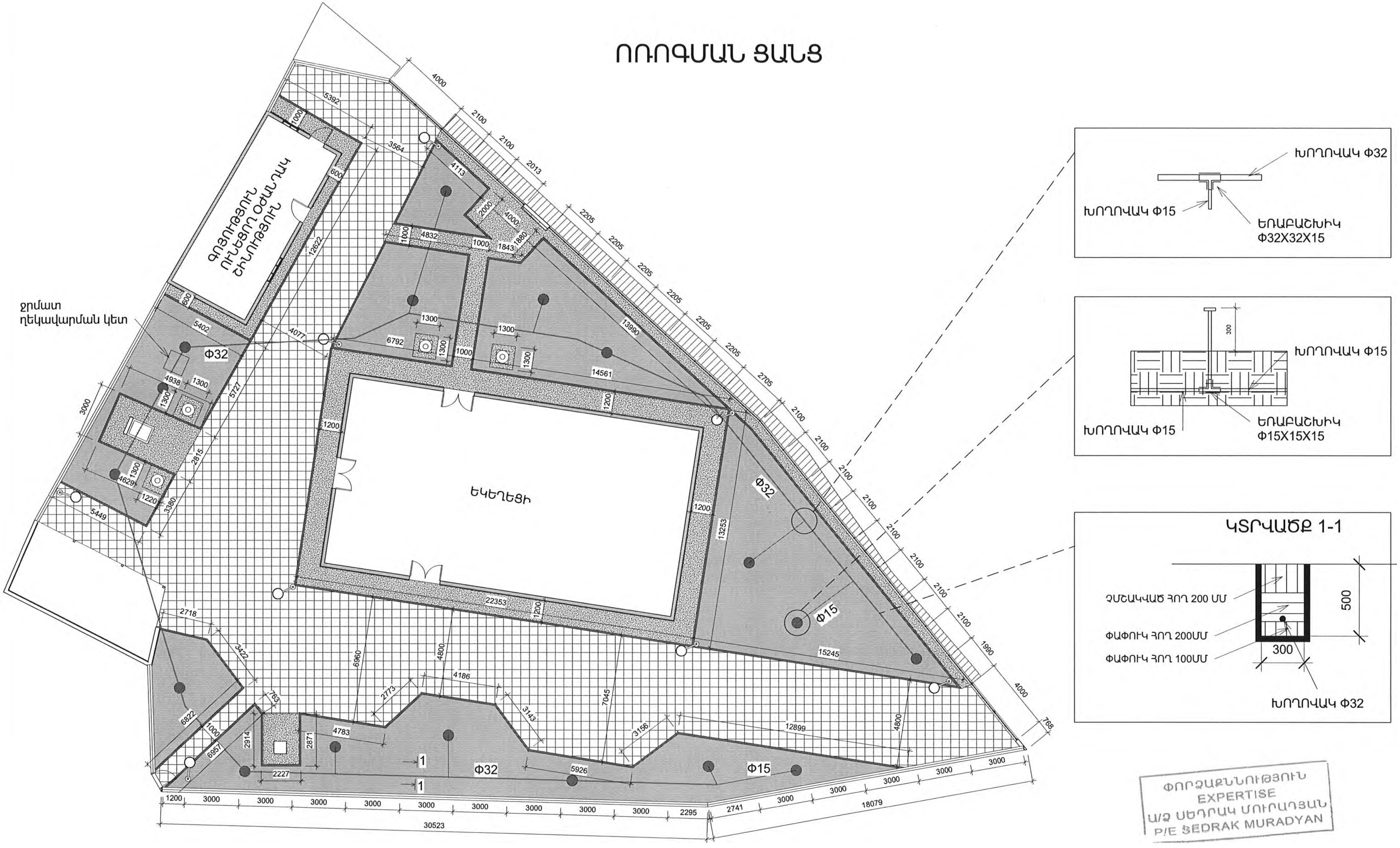

ՄԱՐԶ ԱՐՄԱՎԻՐ, ՀԱՄԱՅՆՔ ԱՐԱՔՍ, ԱՐՏԻՄԵՏ ԳՅՈՒՂԻ ՍՈՒՐԲ ԱՍՏՎԱԾԱԾԻՆ ԵԿԵՂԵՑՈՒ ՀԱՐԱԿԻՑ ՏԱՐԱԾՔԻ ԲԱՐԵԿԱՐԳՄԱՆ ԱՇԽԱՏԱՆՔՆԵՐԻ ՆԱԽԱԳԻԾ				ՆԱԽԱԳԾԻ ՄԱՍ		
				ՃԱՐՏ		
Տնօրեն	Ա. Իվանյան		Պատվիրատու՝ Արաքսի համայնքապետարան	ՓՈՒԼ	ԹԵՐԹ	ԹԵՐԹԵՐ
				ԱՆ	9	18
Ճարտարապետ	[illegible]			<<ԻՎԱՆՅԱՆ ԳՐՈՒՊ>>		

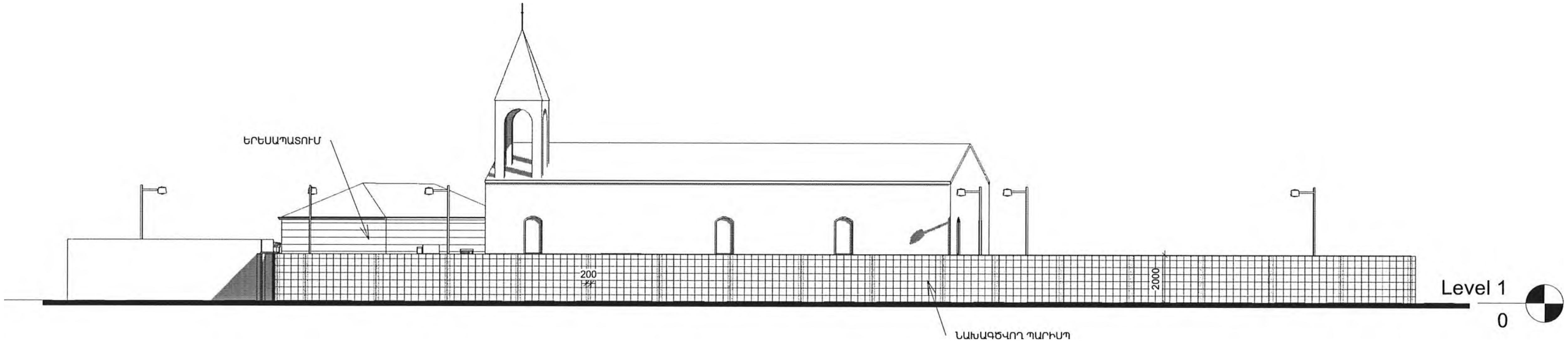

ՃԱԿԱՏՆԵՐ

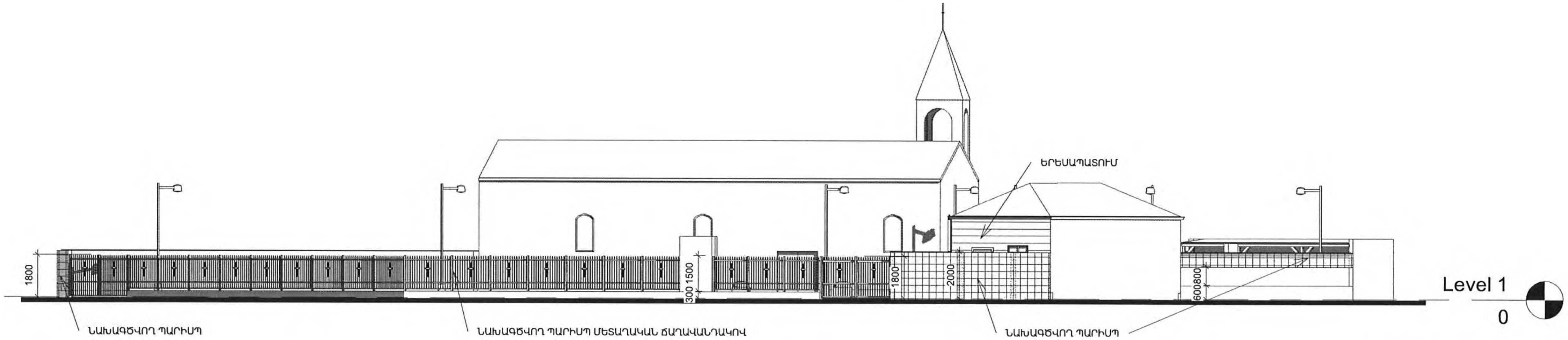

ՓՈՐՁԱՔՆՆՈՒԹՅՈՒՆ
EXPERTISE
Ա/Ձ ՍԵԴՐԱԿ ՄՈՒՐԱԴՅԱՆ
P/E SEDRAK MURADYAN

ՄԱՐԶ ԱՐՄԱՎԻՐ, ՀԱՄԱՅՆՔ ԱՐԱՔՍ, ԱՐՏԻՄԵՏ ԳՅՈՒՂԻ ՍՈՒՐԲ ԱՍՏՎԱԾԱԾԻՆ ԵԿԵՂԵՑՈՒ ՀԱՐԱԿԻՑ ՏԱՐԱԾՔԻ ԲԱՐԵԿԱՐԳՄԱՆ ԱՇԽԱՏԱՆՔՆԵՐԻ ՆԱԽԱԳԻԾ			ՆԱԽԱԳԾԻ ՄԱՍ ՃԱՐՏ		
Տնօրեն	Ա. Իվանյան	Պատվիրատու՝ Արաքսի համայնքապետարան	ՓՈՒԼ	ԹԵՐԹ	ԹԵՐԹԵՐ
			ԱՆ	10	18

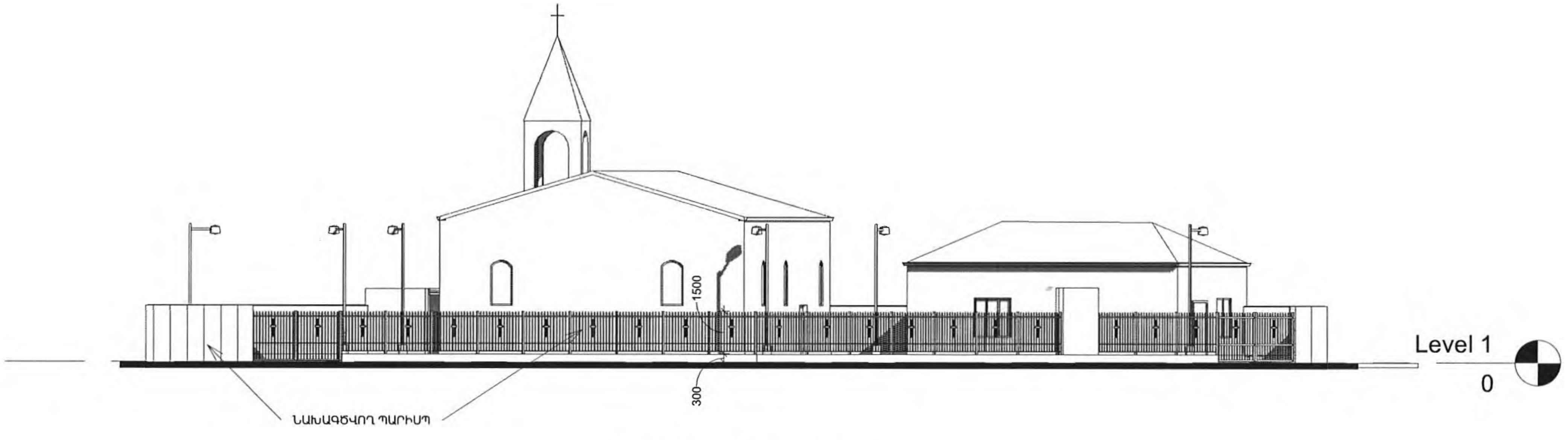

ՃԱԿԱՏՆԵՐ

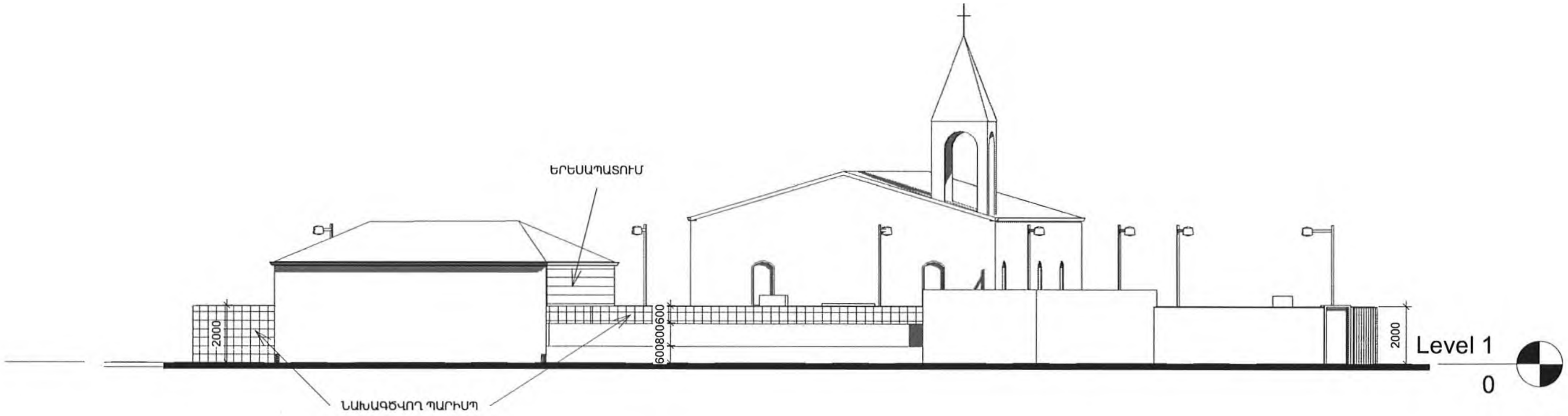

ՓՈՐՁԱՔՆՆՈՒԹՅՈՒՆ
EXPERTISE
Ա/Ձ ՍԵԴՐԱԿ ՄՈՒՐԱԴՅԱՆ
P/E SEDRAK MURADYAN

ՄԱՐԶ ԱՐՄԱՎԻՐ, ՀԱՄԱՅՆՔ ԱՐԱՔՍ, ԱՐՏԻՄԵՏ ԳՅՈՒՂԻ ՍՈՒՐԲ ԱՍՏՎԱԾԱԾԻՆ ԵԿԵՂԵՑՈՒ ՀԱՐԱԿԻՑ ՏԱՐԱԾՔԻ ԲԱՐԵԿԱՐԳՄԱՆ ԱՇԽԱՏԱՆՔՆԵՐԻ ՆԱԽԱԳԻԾ			ՆԱԽԱԳԾԻ ՄԱՍ ՃԱՐՏ		
Տնօրեն	Ա. Իվանյան	Պատվիրատու՝ Արաքսի համայնքապետարան	ՓՈՒԼ	ԹԵՐԹ	ԹԵՐԹԵՐ
			ԱՆ	11	18
Ճարտարապետ	Վ. Բալասանյան	ՃԱԿԱՏՆԵՐ	<<ԻՎԱՆՅԱՆ ԳՐՈՒՊ>> ՍՊԸ		

ՑԱՆԿԱՊԱՏ

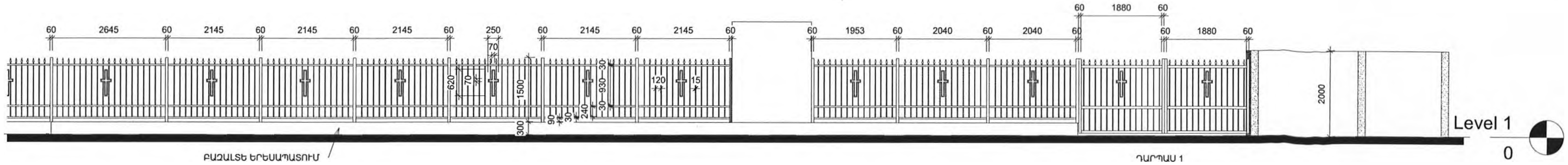

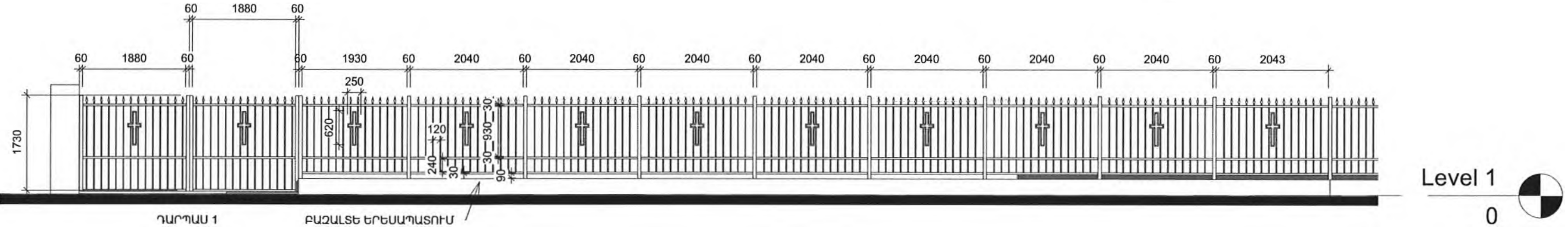

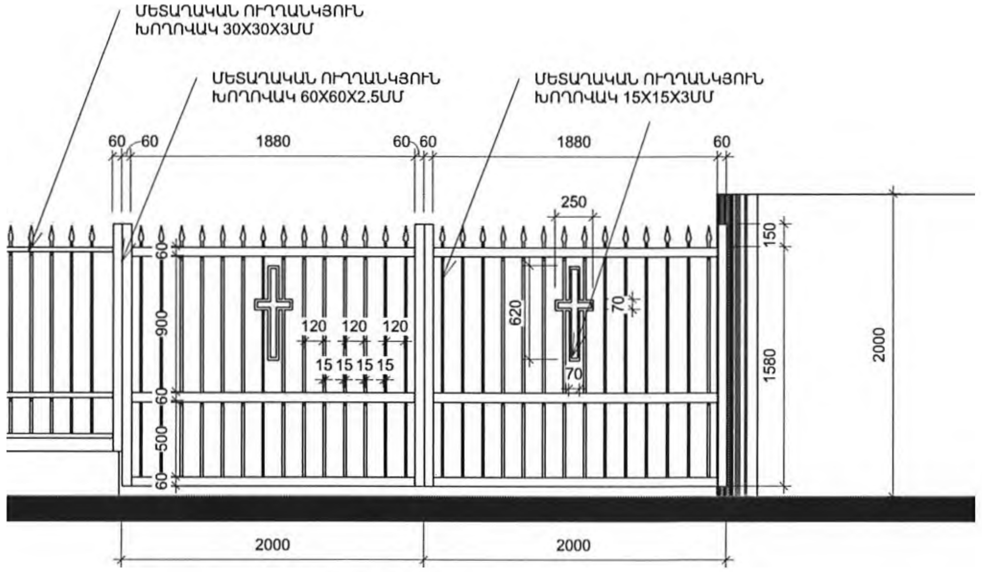

ԴԱՐՊԱՍ 1

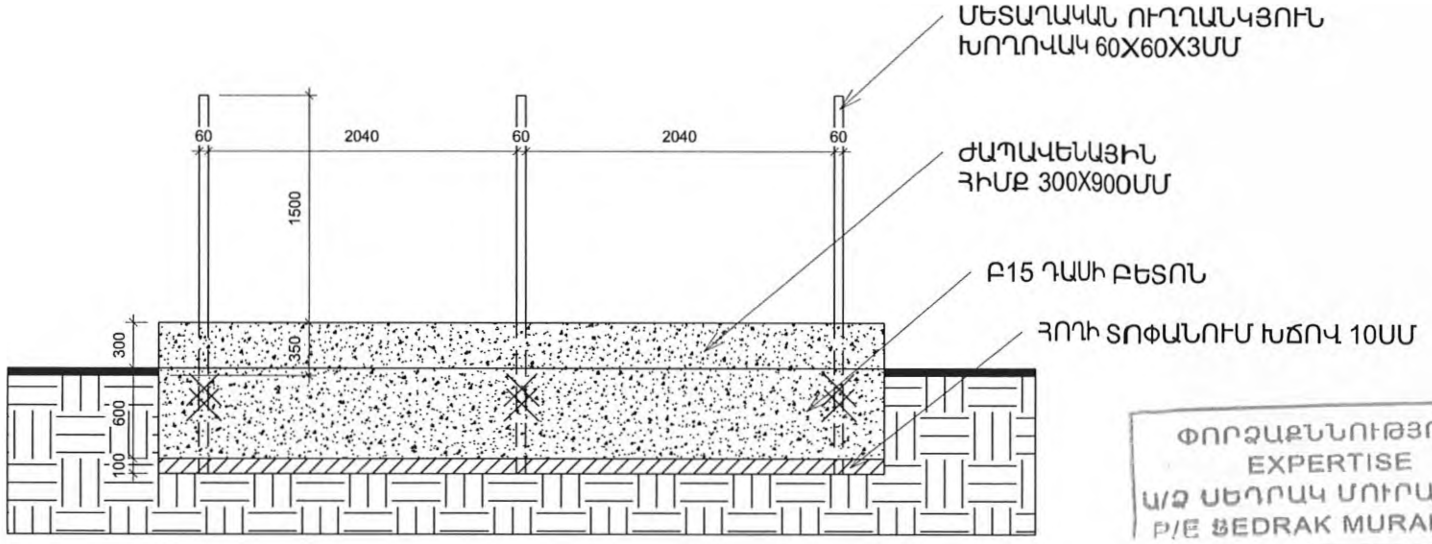

ՓՈՐՁԱՔՆՆՈՒԹՅՈՒՆ
EXPERTISE
Ա/Ձ ՍԵԴՐԱԿ ՄՈՒՐԱԴՅԱՆ
P/E SEDRAK MURADYAN

ՄԱՐԶ ԱՐՄԱՎԻՐ, ՀԱՄԱՅՆՔ ԱՐԱՔՍ, ԱՐՏԻՄԵՏ ԳՅՈՒՂԻ ՍՈՒՐԲ ԱՍՏՎԱԾԱԾԻՆ ԵԿԵՂԵՑՈՒ ՀԱՐԱԿԻՑ ՏԱՐԱԾՔԻ ԲԱՐԵԿԱՐԳՄԱՆ ԱՇԽԱՏԱՆՔՆԵՐԻ ՆԱԽԱԳԻԾ				ՆԱԽԱԳԾԻ ՄԱՍ ՃԱՐՏ		
Տնօրեն	Ա. Իվանյան		Պատվիրատու՝ Արաքսի համայնքապետարան	ՓՈՒԼ	ԹԵՐԹ	ԹԵՐԹԵՐ
				ԱՆ	12	18
Ճարտարապետ	Վ. Բալասանյան		ՑԱՆԿԱՊԱՏ	<<ԻՎԱՆՅԱՆ ԳՐՈՒՊ>> ՍՊԸ		

ՊԱՐՍՊԻ ՀԱՏՎԱԾ Մ1:50

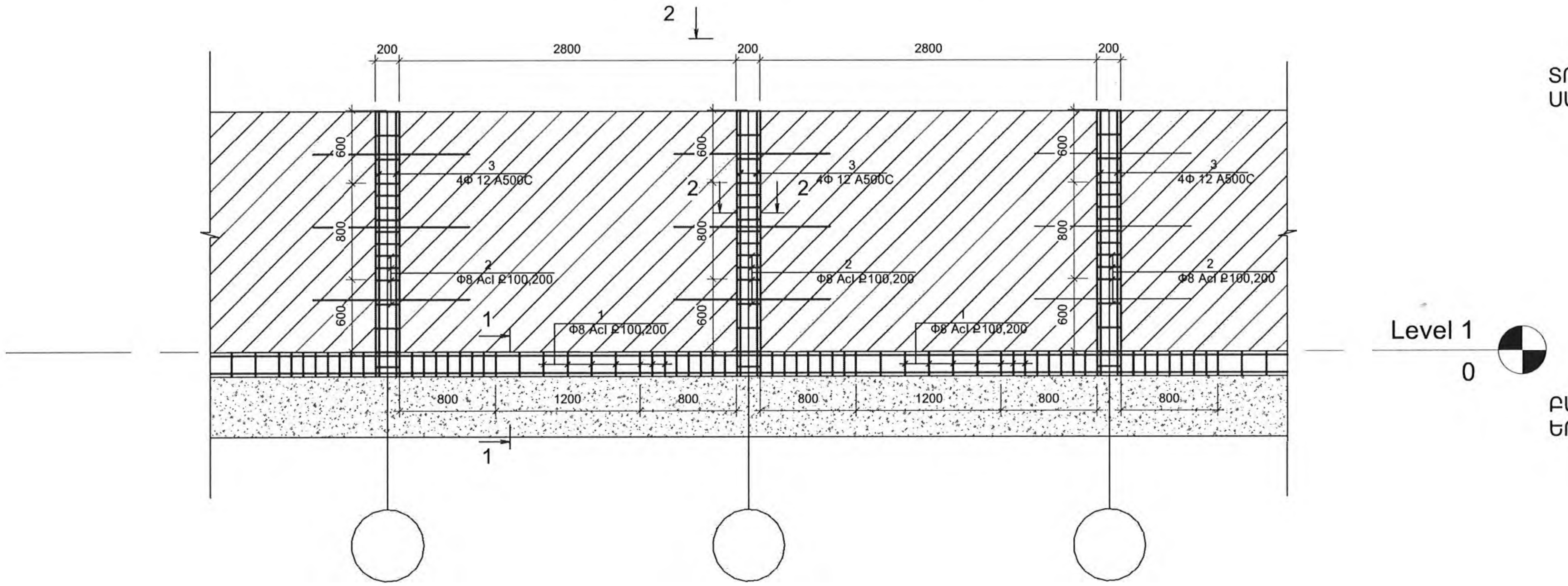

ԿՏՐՎԱԾՔ 1-1 Մ 1:25

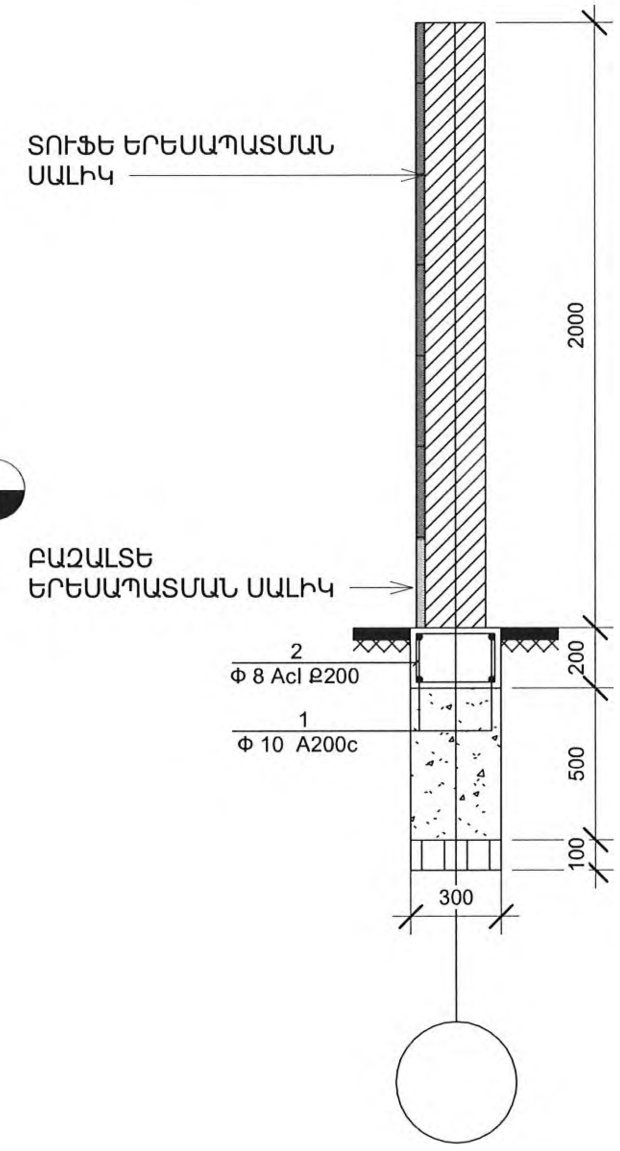

ԿՏՐՎԱԾՔ 2-2 Մ 1:25

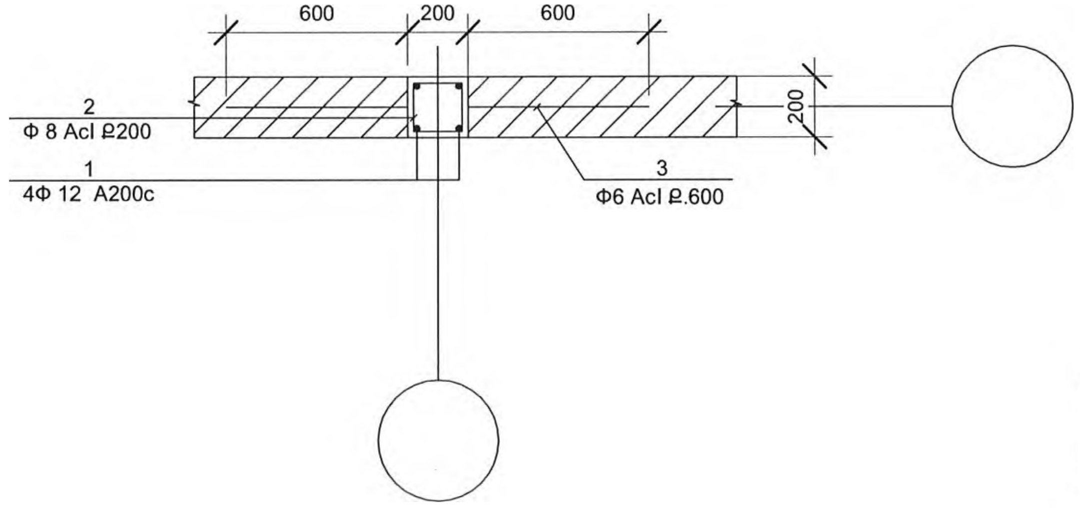

ՓՈՐՁԱՔՆՆՈՒԹՅՈՒՆ
EXPERTISE
Ա/Ձ ՍԵԴՐԱԿ ՄՈՒՐԱԴՅԱՆ
P/E SEDRAK MURADYAN

ՄԱՐԶ ԱՐՄԱՎԻՐ, ՀԱՄԱՅՆՔ ԱՐԱՔՍ, ԱՐՏԻՄԵՏ ԳՅՈՒՂԻ ՍՈՒՐԲ ԱՍՏՎԱԾԱԾԻՆ ԵԿԵՂԵՑՈՒ ՀԱՐԱԿԻՑ ՏԱՐԱԾՔԻ ԲԱՐԵԿԱՐԳՄԱՆ ԱՇԽԱՏԱՆՔՆԵՐԻ ՆԱԽԱԳԻԾ			ՆԱԽԱԳԾԻ ՄԱՍ ՃԱՐՏ		
Տնօրեն	Ա. Իվանյան	Պատվիրատու՝ Արաքսի համայնքապետարան	ՓՈՒԼ	ԹԵՐԹ	ԹԵՐԹԵՐ
			ԱՆ	13	18
Ճարտարապետ	Վ. Բալասանյան	ՊԱՐՍՊԻ ՀԱՏՎԱԾ Մ1:50	<<ԻՎԱՆՅԱՆ ԳՐՈՒՊ>>		

Հենասյուն և լուսատուներ

ՄԵՏԱՂԱԿԱՆ ՀԵՆԱՍՅՈՒՆ ՄՀ-1

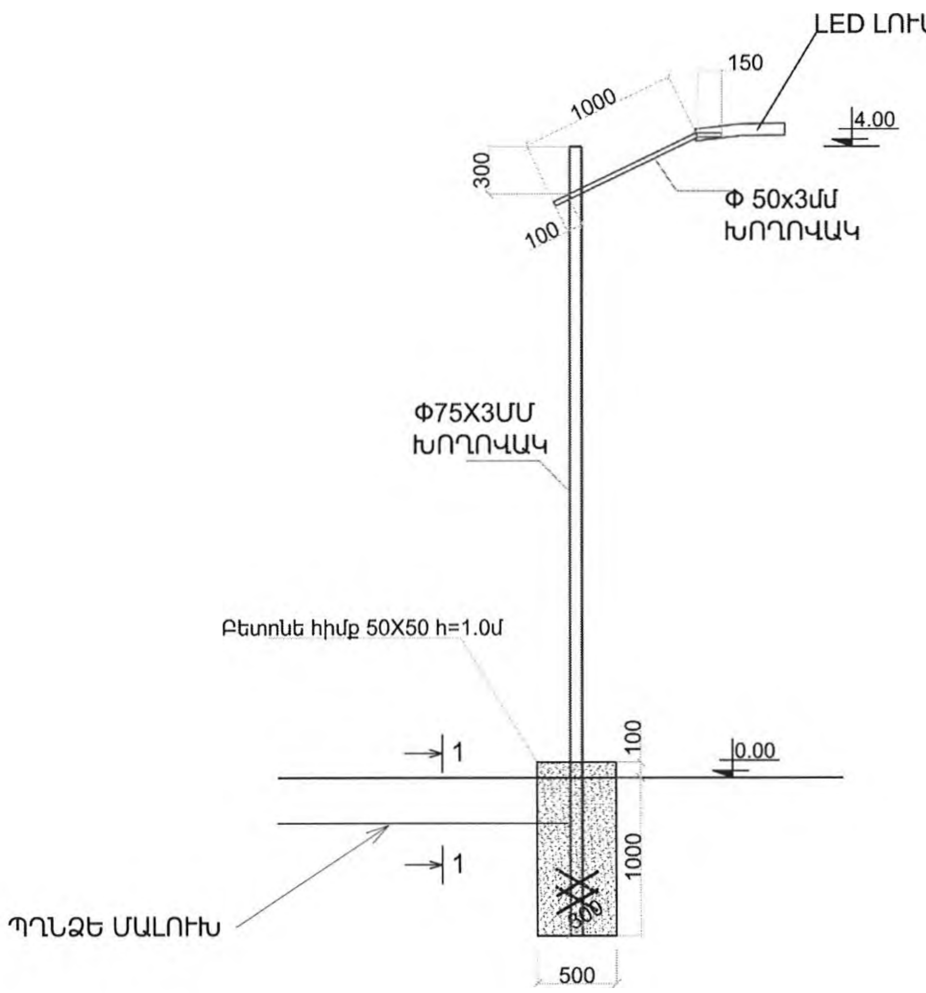

ԿՏՐՎԱԾՔ 1-1

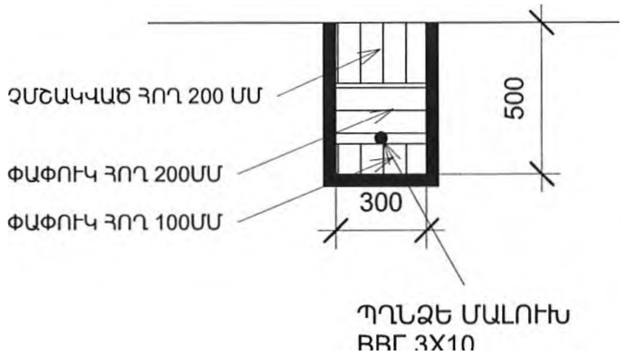

LED լուսատուի տեխնիկական բնութագիր

լուսատուի հզորություն- 40վտ
սնուցման լարում (Վ) 220-270
ցանցի հաճախականությունը (Հց) 50-60Hz
LED լուսատվությունը- 6500 Լյումեն
գույնային ջերմաստիճանը- 3200 Կելվին
գունափոխանցման ինդեքս- 80Ra
աշխատանքային ջերմաստիճանների տիրույթ- -20°-+50°
լուսատուի լույսի ցրման անկյուն- 120°
հզորության գործակից (PF)≥95
պաշտպանվածության դաս- IP65
աշխատունակության ժամ (Ժ) 4000
լուսատուի հավաստագրերը- ENEC, TUV, EAC,
GB/T19001-2016/iso 9001:2015

ՓՈՐՁԱՔՆՆՈՒԹՅՈՒՆ
EXPERTISE
Ա/Ձ ՍԵԴՐԱԿ ՄՈՒՐԱԴՅԱՆ
P/E SEDRAK MURADYAN

ՄԱՐԶ ԱՐՄԱՎԻՐ, ՀԱՄԱՅՆՔ ԱՐԱՔՍ, ԱՐՏԻՄԵՏ ԳՅՈՒՂԻ ՍՈՒՐԲ ԱՍՏՎԱԾԱԾԻՆ ԵԿԵՂԵՑՈՒ ՀԱՐԱԿԻՑ ՏԱՐԱԾՔԻ ԲԱՐԵԿԱՐԳՄԱՆ ԱՇԽԱՏԱՆՔՆԵՐԻ ՆԱԽԱԳԻԾ				ՆԱԽԱԳԾԻ ՄԱՍ ՃԱՐՏ		
Տնօրեն	Ա. Իվանյան		Պատվիրատու՝ Արաքսի համայնքապետարան	ՓՈՒԼ	ԹԵՐԹ	ԹԵՐԹԵՐ
				ԱՆ	14	18
Ճարտարապետ	Վ. Բաւասանեան		ԼՈՒՍԱՏՈՒ	<<ԻՎԱՆՅԱՆ ԳՐՈՒՊ>>		

ՋՐԱՄԱՏԱԿԱՐԱՐՄԱՆ ՂԵԿԱՎԱՐՄԱՆ ԿԵՏ ՊՈՄՊՈՎ

ՑԱՅՏԱՂԲՅՈՒՐԻ ՂԵԿԱՎԱՐՄԱՆ ԿԵՏ Մ 1:20

ԿՏՐՎԱԾՔ "Ա-Ա" Մ 1:20

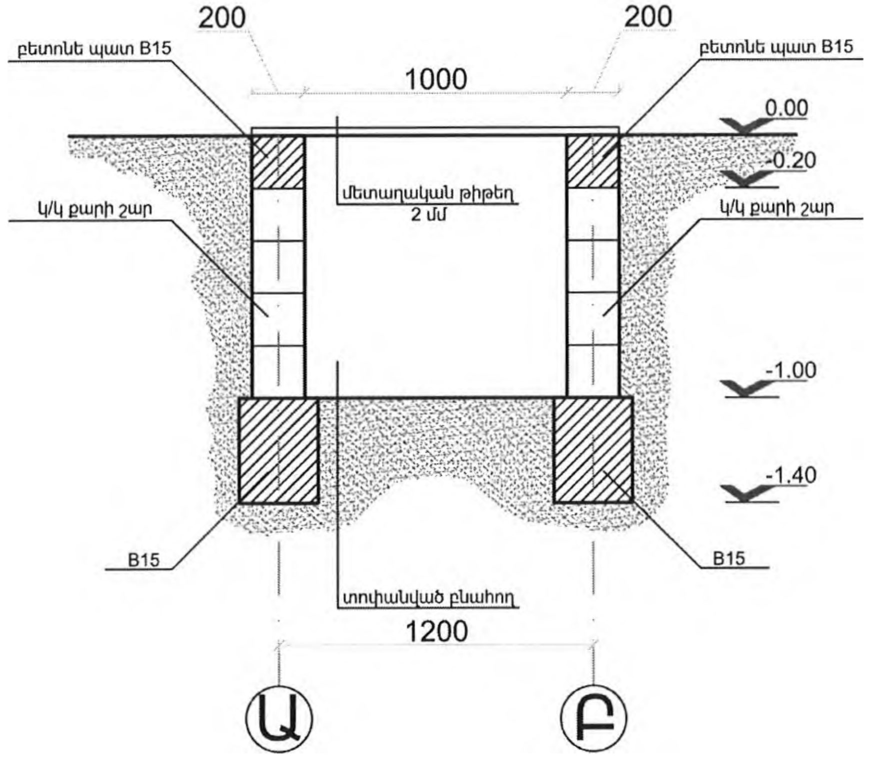

ՀԻՄՔԵՐԻ ՀԱՏԱԿԱԳԻԾ Մ 1:20

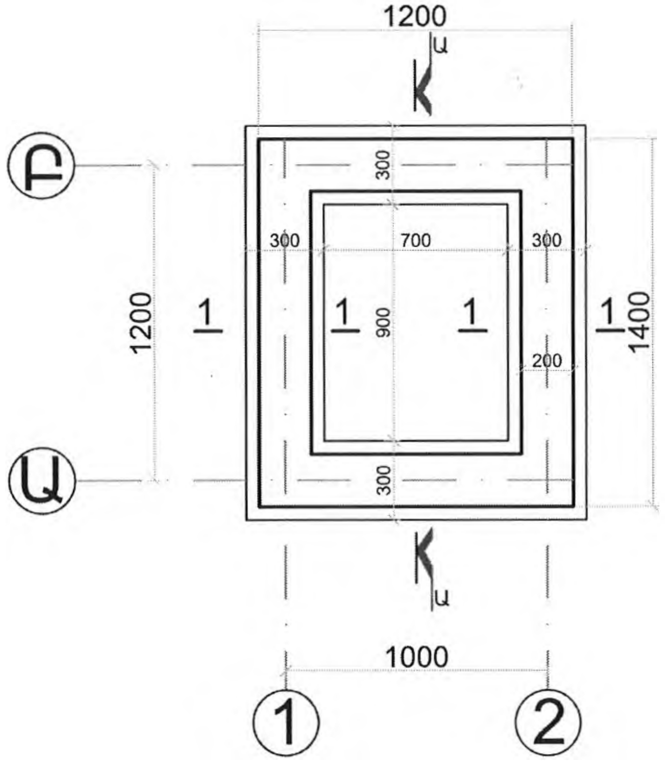

1-1

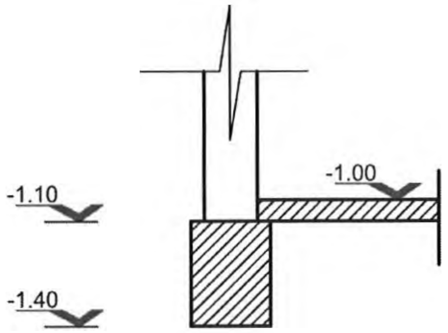

Հորատանցքի հեռացնող խողովակաշարի շին. աշխատանքների ծավալները				
N	ԱՇԽԱՏԱՆՔՆԵՐԻ ԱՆՎԱՆՈՒՄԸ	ՉԱՓՄ. ՄԻԱՎ	ՔԱՆԱԿ	ԾԱՆՈԹՈՒԹՅՈՒՆ ՔԱՇԸ
1	III կարգի հողի քանդում էքսկավատորով, 0,25 խմ շերեփով՝ կողալցումով	100մ³	0.027	
2	II կարգի հողով ետլիցք ձեռքով	մ³	9.0	
3	III կարգի հողի լրամշակում ձեռքով մինչև 2մ	100մ³	0.014	
4	III կարգի հողով ետլիցք և փռում տեղում բուլդոզերով 75 կվտ	1000մ³	0.010	
5	փռող հարթեցնող շերտի պատրաստում փափուկ տեղական հողով	մ³	8.4	
6	Բետոնե հիմքերի պատրաստում B15 բետոնով	մ³	0.4	
7	Բետոնե պատի պատրաստում B15 բետոնով	մ³	0.18	
8	Բետոնե հատակի պատրաստում B15 բետոնով	մ³	0.04	
9	Պատերի շար կանոնավոր կտրվածքի քարի շարով	մ³	0.47	
10	Մետաղական կափարիչի տեղադրում	տն	0.0577	
11	Պողպատյա թերթի արժեքը 2մմ	մ²	1.68	
12	Պողպատյա անկյունակ 40x40x2,5	գծմ	7.0	
13	Ծխնի	հատ	2	
14	Բռնակ	հատ	1	
15	Ամրան Φ8	կգ	0.5	
16	Մետաղական մասերի յուղաներկում	100մ²	0.035	

ՓՈՐՁԱՔՆՆՈՒԹՅՈՒՆ
EXPERTISE
Ա/Ձ ՍԵԴՐԱԿ ՄՈՒՐԱԴՅԱՆ
P/E SEDRAK MURADYAN

ՄԱՐԶ ԱՐՄԱՎԻՐ, ՀԱՄԱՅՆՔ ԱՐԱՔՍ, ԱՐՏԻՄԵՏ ԳՅՈՒՂԻ ՍՈՒՐԲ ԱՍՏՎԱԾԱԾԻՆ ԵԿԵՂԵՑՈՒ ՀԱՐԱԿԻՑ ՏԱՐԱԾՔԻ ԲԱՐԵԿԱՐԳՄԱՆ ԱՇԽԱՏԱՆՔՆԵՐԻ ՆԱԽԱԳԻԾ			ՆԱԽԱԳԾԻ ՄԱՍ ՃԱՐՏ		
Տնօրեն	Ա. Իվանյան	Պատվիրատու՝ Արաքսի համայնքապետարան	ՓՈՒԼ	ԹԵՐԹ	ԹԵՐԹԵՐ
			ԱՆ	15	18
Ճարտարապետ	Վ. Բալասանյան	ՋՐԱՄԱՏԱԿԱՐԱՐՄԱՆ ՂԵԿԱՎԱՐՄԱՆ	<<ԻՎԱՆՅԱՆ ԳՐՈՒՊ>>		

ՆՍՏԱՐԱՆ

Նստարանի ոտքերը
Նստարանի ոտքերը թուջե ձուլվածքից (СЧ-10 մակնիշի): Ոտքերի ներքնամասում ունենա գետնին ամրացնելու հնարավորություն (անցք Փ7մմ): Նստարանի ոտքերը հղկված, նախաներկով պատված, ներկված յուղաներկով (գույնը սեւ):
Նստարանի մեջքի մասը
Մեջքի մասը թուջե ձուլվածքից (СЧ-10 մակնիշի), հաստություն 9 մմ: Պատկերը հայկական զարդանախշ: Պատկերը ներկայացված պատվիրատուի կողմից կամ համաձայնեցված պավիրատուի հետ: Պատկերի վերեւի մասի ձուլվածքը՝ ըստ պատվիրատուի ներկայացված պահանջի: Ձուլվածքը հղկված, նախաներկով պատված, ներկված սեւ գույնի:
Փայտյա մասը
Փայտ հաճարե խոնավությունը (մինչեւ 7): Բաղկացած է մեջքի հենարանից եւ նստելատեղից:
Մեջքի հենարան
Երկարությունը 1800 մմ
Հաստությունը 40 մմ
Պատրաստված է մեջքը թուջե ձուլվածքի հենարանը տեղադրելու բացվածքով երկարությունը բացվածքի 1110մմ
Վերեւի մասը կիսակլոր 52 սմ երկարությամբ
Նստելամասը բաղկացած է հինգ փայտյա ձողերից՝ չափերը 1800x60x40մմ
Նստարանի ամբողջ փայտյա մասերը երանգավորված դեղին-ծիրանագույն եւ լաքապատված տախտակածամային լաքով:
Նստարանը հավաքված վիճակում պետք է ունենա ամրացման գոտի, որը ձգվում է ոտքերից դեպի նստելատեղի տակ:Աջ եւ ձախ կողմում 0.5" խողովակից 50 սմ երկարությամբ ամրաններ, որոնք ապահովում են ոտքերի զուգահեռականությունը:
Մեջքից դեպի նստելատեղի տակի մասին միացված են 2 հատ հարթ մետաղյա ամրաններ (25x3մմ), որը ամրացված է նստելատեղի բոլոր 5 փայտյա ձողերին, որոնք ապահովում են դիմացկունակությունը:

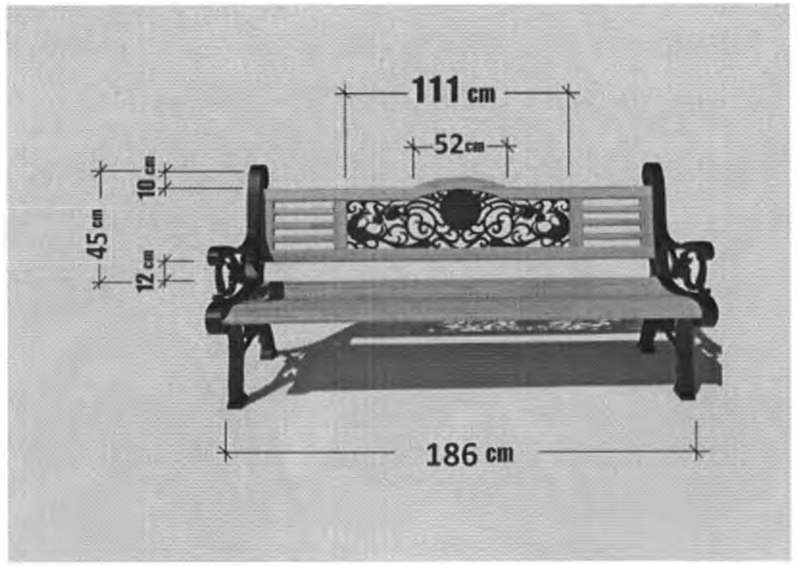

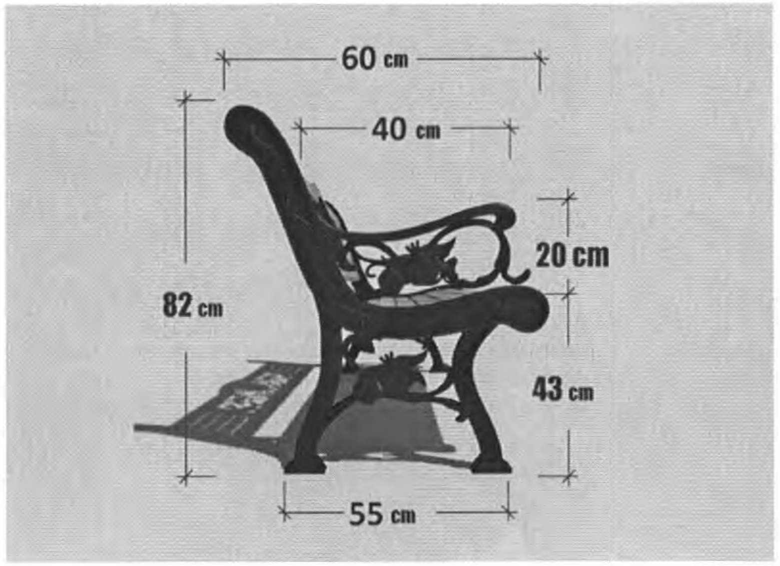

ԱՂԲԱՄԱՆ

Աղբամաններ թուջե՝ ոռույներով

Աղբաման պատրաստված երկաթյա անկյունակով 35x35 Փ400 (ներսի տրամագիծը) Փ470 (դրսի տրամագիծը), հավաքված երկաթյա հարթ ձողով 40x3մմ, զոդված: Հարթ ձողերի ներքևի մասը 90° ծռված և Փ7 անցքով գետնին ամրացնելու հնարավորությամբ: Վերևի մասում ամբողջ շրջանակով տեղադրված լինի թվով 10 հատ թուջե ձուլվածքներ Փ100 մմ չափի՝ պատկերված հայկական զարդանախշով: Զարդանախշերից ներքև ամբողջ շրջանակով ամրացված լինի թվով 19 հատ փայտե ձողեր: Ոտքի բարձրությունը 5սմ: Երկաթյա կառուցվածքը պատվում է նախաներկով և ներկվում սև գույնի, լաքապատվում, իսկ զարդանախշերը՝ ոսկեգույն: Փայտյա ձողերի չափերը՝ 500x50x30մմ, Փայտը՝ հաճարե, չոր, Գույնը՝ դեղին–ծիրանագույն, լաքապատված տախտակամածային լաքով, Աղբամանի բարձրությունը՝ 660 մ: Դույլ պատրաստված ցինկապատ երկաթյա թիթեղից, բռնակով: Դույլի հատակին 3 հատ անցք Փ5մմ Դույլի չափսերը Փ380, բարձրությունը՝ 500մմ:

ՓՈՐՁԱՔՆՆՈՒԹՅՈՒՆ
EXPERTISE
Ա/Ձ ՍԵԴՐԱԿ ՄՈՒՐԱԴՅԱՆ
P/E SEDRAK MURADYAN

ՄԱՐԶ ԱՐՄԱՎԻՐ, ՀԱՄԱՅՆՔ ԱՐԱՔՍ, ԱՐՏԻՄԵՏ ԳՅՈՒՂԻ ՍՈՒՐԲ ԱՍՏՎԱԾԱԾԻՆ ԵԿԵՂԵՑՈՒ ՀԱՐԱԿԻՑ ՏԱՐԱԾՔԻ ԲԱՐԵԿԱՐԳՄԱՆ ԱՇԽԱՏԱՆՔՆԵՐԻ ՆԱԽԱԳԻԾ			ՆԱԽԱԳԾԻ ՄԱՍ ՃԱՐՏ		ԻՎԱՆՅԱՆ ԳՐՈՒՊ
Տնօրեն	Ա. Իվանյան	Պատվիրատու՝ Արաքսի համայնքապետարան	ՓՈՒԼ	ԹԵՐԹ	ԹԵՐԹԵՐ
			ԱՆ	16	18
			<<ԻՎԱՆՅԱՆ ԳՐՈՒՊ>>		

ՓՈՐՁԱՔՆՆՈՒԹՅՈՒՆ
EXPERTISE
Ա/Ձ ՍԵԴՐԱԿ ՄՈՒՐԱԴՅԱՆ
P/E SEDRAK MURADYAN

ՄԱՐԶ ԱՐՄԱՎԻՐ, ՀԱՄԱՅՆՔ ԱՐԱՔՍ, ԱՐՏԻՄԵՏ ԳՅՈՒՂԻ ՍՈՒՐԲ ԱՍՏՎԱԾԱԾԻՆ ԵԿԵՂԵՑՈՒ ՀԱՐԱԿԻՑ ՏԱՐԱԾՔԻ ԲԱՐԵԿԱՐԳՄԱՆ ԱՇԽԱՏԱՆՔՆԵՐԻ ՆԱԽԱԳԻԾ				ՆԱԽԱԳԾԻ ՄԱՍ ՃԱՐՏ		
Տնօրեն	Ա. Իվանյան		Պատվիրատու՝ Արաքսի համայնքապետարան	ՓՈՒԼ	ԹԵՐԹ	ԹԵՐԹԵՐ
				ԱՆ	17	18
Ճարտարապետ	Վ. Բալասանյան			<<ԻՎԱՆՅԱՆ ԳՐՈՒՊ>>		

ՋԱՔՆՆՈՒԹՅՈՒՆ
EXPERTISE
ՐԱԿ ՄՈՒՐԱԴՅԱՆ
RAK MURADYAN

ՄԱՐԶ ԱՐՄԱՎԻՐ, ՀԱՄԱՅՆՔ ԱՐԱՔՍ, ԱՐՏԻՄԵՏ ԳՅՈՒՂԻ ՍՈՒՐԲ ԱՍՏՎԱԾԱԾԻՆ ԵԿԵՂԵՑՈՒ ՀԱՐԱԿԻՑ ՏԱՐԱԾՔԻ ԲԱՐԵԿԱՐԳՄԱՆ ԱՇԽԱՏԱՆՔՆԵՐԻ ՆԱԽԱԳԻԾ				ՆԱԽԱԳԾԻ ՄԱՍ ՃԱՐՏ		
Տնօրեն	Ա. Իվանյան		Պատվիրատու՝ Արաքսի համայնքապետարան	ՓՈՒԼ	ԹԵՐԹ	ԹԵՐԹԵՐ
				ԱՆ	18	18
Ճարտարապետ	Վ. Բալասանյան		ՀԵՌԱՆԿԱՐ	<<ԻՎԱՆՅԱՆ ԳՐՈՒՊ>>		